精密电动滑台



西安日新传动科技有限公司

地址：陕西省西安市莲湖区大庆路恒创产业园-恒创创新中心4层C04-2 .

电话：15829658171（微信同号）

官网: www.xarxcd.com 邮箱：rixinchuandong@126.com

创新驱动 精密传动
价格心动 客户感动

1 KA铝制半封闭模组
KB皮带模组



2 CKK钢制模组



3 GTH全封闭模组



4 视觉对位平台



5 电动缸



6 电动滑台

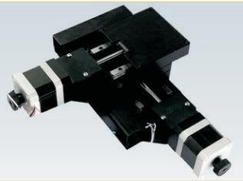

7 手动滑台



产品目录

电动直线系列



P01-P17

电动弧摆系列



P18-P25

电动水平升降系列



P26-P34

电动旋转角度系列



P35-P44

多轴电动滑台系列

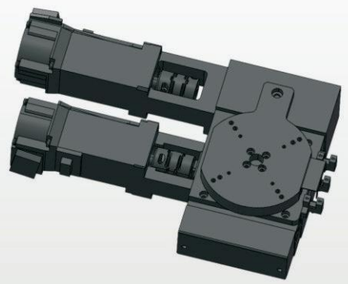

P45-P53

中空旋转台系列



P54-P62

CYDG28-0601-25-28 不锈钢电动滑台



一、技术指标

	台面尺寸	滚珠丝杆	导轨形式	主体材料	表面处理	电机类型	传感器	自重
机械技术指标	φ25mm	φ6导程1	轴承	不锈钢	无电解镀镍	28步进电机	无	0.32kg

	移动行程	最大速度	单向定位精度	重复定位精度	平行度	运动平行度	直线度	承载
精度技术指标	25mm	10mm/sec	10um	±2um	30um	10um	10um	3kg

二、外形尺寸图

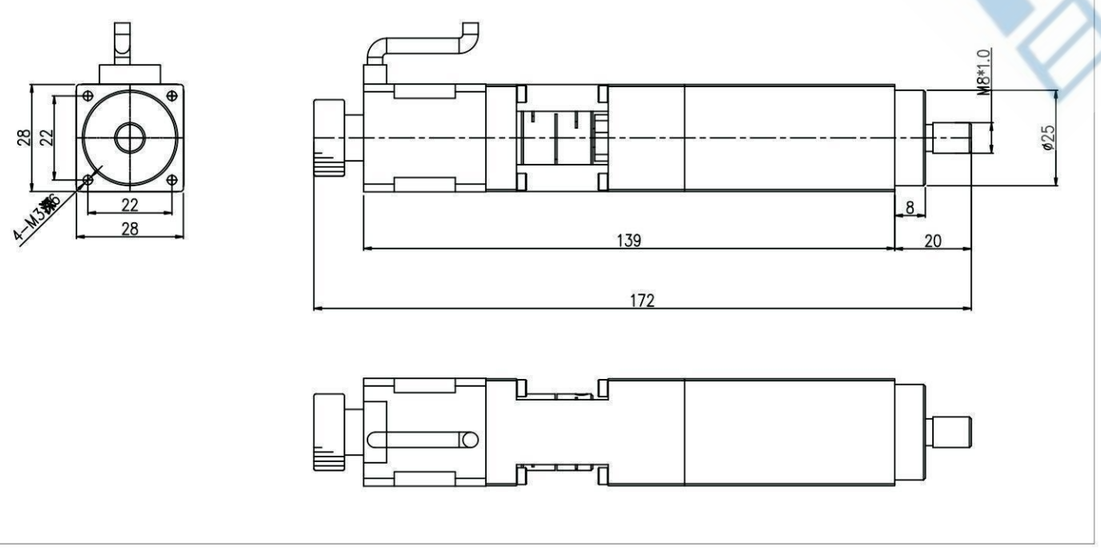

CYDX28-0601-15-28 铝合金电动滑台



一、技术指标

	台面尺寸	滚珠丝杆	导轨形式	主体材料	表面处理	电机类型	传感器	自重
机械技术指标	30*25mm	φ6导程1	直线滚珠导轨	铝合金	黑色阳极	28步进电机	无	0.3kg

	移动行程	最大速度	单向定位精度	重复定位精度	平行度	运动平行度	直线度	承载
精度技术指标	15mm	10mm/sec	10um	±2um	30um	10um	10um	4kg

二、外形尺寸图

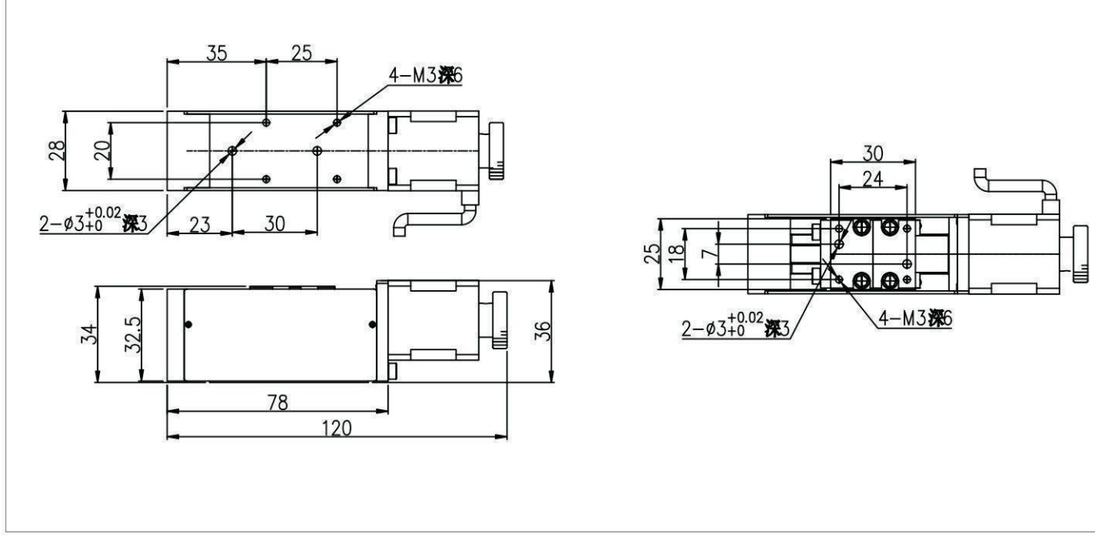

CYDXN40-0601-15-28 铝合金电动滑台



一、技术指标

	台面尺寸	滚珠丝杆	导轨形式	主体材料	表面处理	电机类型	传感器	自重
机械技术指标	40*40mm	φ6导程1	交叉滚珠导轨	铝合金	黑色阳极	28步进电机	外置	0.31kg

	移动行程	最大速度	单向定位精度	重复定位精度	平行度	运动平行度	直线度	承载
精度技术指标	±7.5mm	10mm/sec	5um	±1um	30um	10um	10um	4kg

二、外形尺寸图

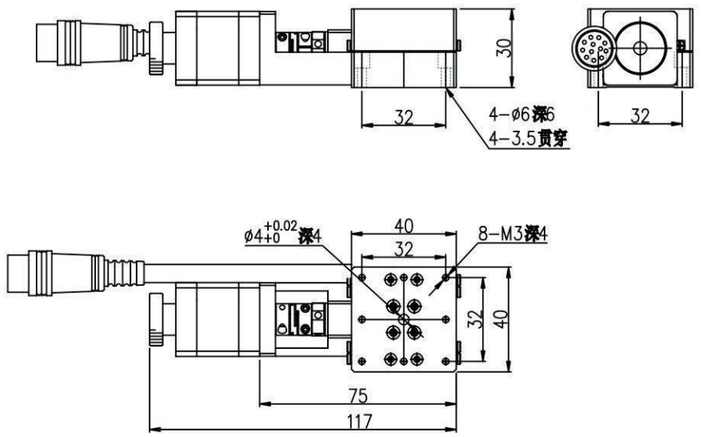

三、电气规格

公端接头针脚定义

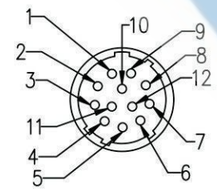

1	马达线 A+	马达线
2	马达线 A-	
3	空	
4	马达线 B+	
5	马达线 B-	
6	正限位	传感器
7	原点	
8	负限位	
9	电源+	
10	电源-	
11	空	
12	空	

CYDXN60-0601-20-28 铝合金电动滑台



一、技术指标

	台面尺寸	滚珠丝杆	导轨形式	主体材料	表面处理	电机类型	传感器	自重
机械技术指标	60*60mm	φ8导程1	交叉滚珠导轨	铝合金	黑色阳极	28步进电机	内置	0.54kg

	移动行程	最大速度	单向定位精度	重复定位精度	平行度	运动平行度	直线度	承载
精度技术指标	±10mm	10mm/sec	5um	±1um	40um	20um	10um	5kg

二、外形尺寸图

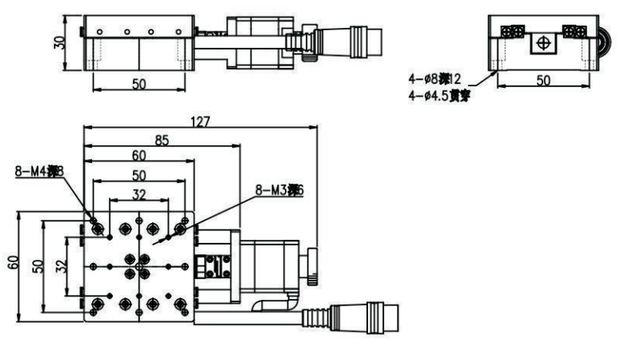

三、电气规格

公端接头针脚定义

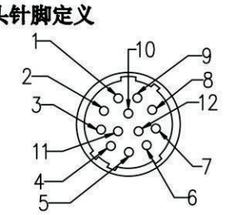

1	马达线 A+	马达线
2	马达线 A-	
3	空	
4	马达线 B+	
5	马达线 B-	
6	正限位	传感器
7	原点	
8	负限位	
9	电源+	
10	电源-	
11	空	
12	空	

CYDXN60-0601-30-28 铝合金电动滑台



一、技术指标

	台面尺寸	滚珠丝杆	导轨形式	主体材料	表面处理	电机类型	传感器	自重
机械技术指标	60*60mm	φ8导程1	交叉滚珠导轨	铝合金	黑色阳极	28步进电机	内置	0.6kg

	移动行程	最大速度	单向定位精度	重复定位精度	平行度	运动平行度	直线度	承载
精度技术指标	±15mm	10mm/sec	5um	±1um	40um	20um	10um	5kg

二、外形尺寸图

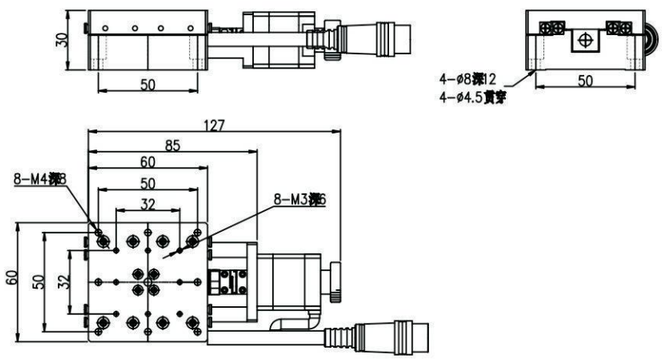

三、电气规格

公端接头针脚定义

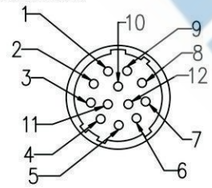

1	马达线 A+	马达线
2	马达线 A-	
3	空	
4	马达线 B+	
5	马达线 B-	
6	正限位	传感器
7	原点	
8	负限位	
9	电源+	
10	电源-	
11	空	
12	空	

CYDX60-0801-25-42 铝合金电动滑台



一、技术指标

	台面尺寸	滚珠丝杆	导轨形式	主体材料	表面处理	电机类型	传感器	自重
机械技术指标	60*60mm	φ8导程1	交叉滚珠导轨	铝合金	黑色阳极	42步进电机	外置	0.64kg

	移动行程	最大速度	单向定位精度	重复定位精度	平行度	运动平行度	直线度	承载
精度技术指标	±12.5mm	10mm/sec	5um	±1um	30um	20um	10um	7kg

二、外形尺寸图

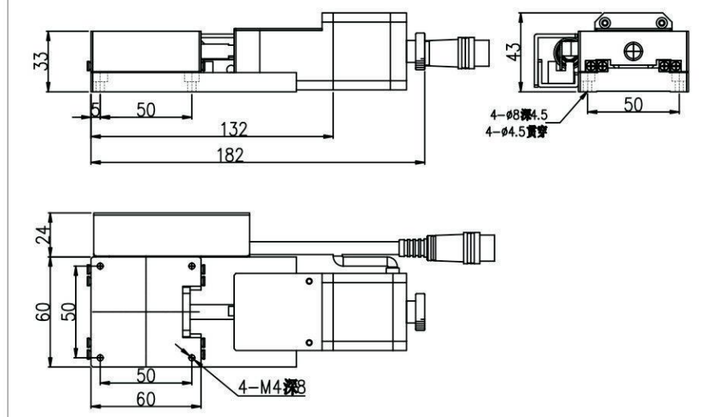

三、电气规格

公端接头针脚定义

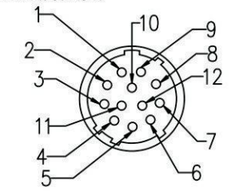

1	马达线 A+	马达线
2	马达线 A-	
3	空	
4	马达线 B+	
5	马达线 B-	
6	正限位	传感器
7	原点	
8	负限位	
9	电源+	
10	电源-	
11	空	
12	空	

CYDX80-0801-30-42 铝合金电动滑台



一、技术指标

	台面尺寸	滚珠丝杆	导轨形式	主体材料	表面处理	电机类型	传感器	自重
机械技术指标	80*80mm	φ8导程1	交叉滚珠导轨	铝合金	黑色阳极	42步进电机	外置	1.2kg

	移动行程	最大速度	单向定位精度	重复定位精度	平行度	运动平行度	直线度	承载
精度技术指标	±15mm	10mm/sec	5um	±1um	30um	20um	10um	12kg

二、外形尺寸图

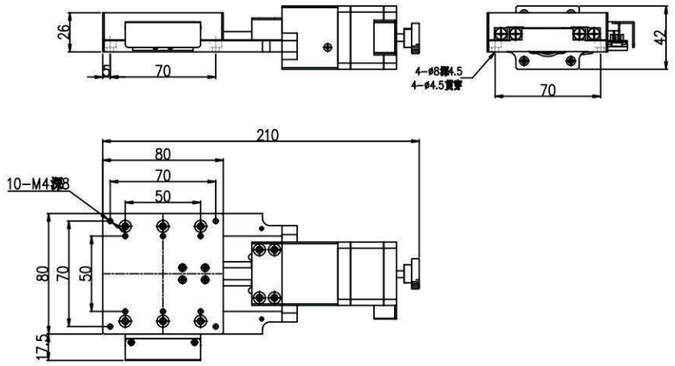

三、电气规格

公端接头针脚定义

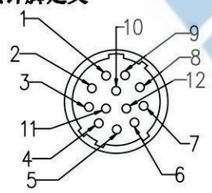

1	马达线 A+	马达线
2	马达线 A-	
3	空	
4	马达线 B+	
5	马达线 B-	
6	正限位	传感器
7	原点	
8	负限位	
9	电源+	
10	电源-	
11	空	
12	空	

CYDXA60-0601-20-28 铝合金电动滑台



一、技术指标

	台面尺寸	滚珠丝杆	导轨形式	主体材料	表面处理	电机类型	传感器	自重
机械技术指标	60*60mm	φ6导程1	交叉滚珠导轨	铝合金	黑色阳极	28步进电机	外置	0.4kg

	移动行程	最大速度	单向定位精度	重复定位精度	平行度	运动平行度	直线度	承载
精度技术指标	±10mm	10mm/sec	5um	±1um	40um	20um	10um	5kg

二、外形尺寸图

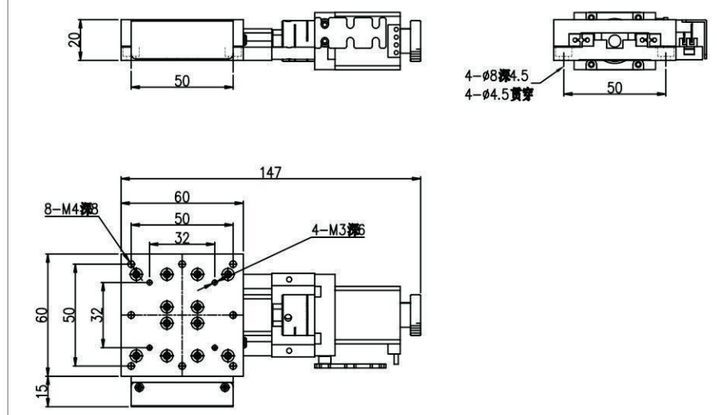

三、电气规格

公端接头针脚定义

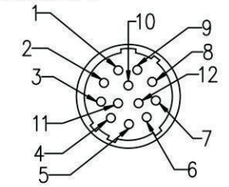

1	马达线 A+	马达线
2	马达线 A-	
3	空	
4	马达线 B+	
5	马达线 B-	
6	正限位	传感器
7	原点	
8	负限位	
9	电源+	
10	电源-	
11	空	
12	空	

CYDX80-0802-50-42 铝合金电动滑台

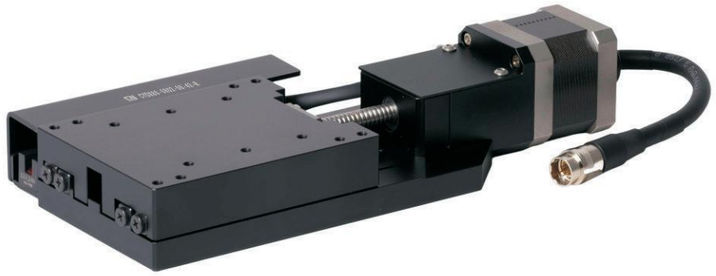

一、技术指标

机械技术指标	台面尺寸	滚珠丝杆	导轨形式	主体材料	表面处理	电机类型	传感器	自重
	80*100mm	φ8导程2	交叉滚珠导轨	铝合金	黑色阳极	42步进电机	外置	1.53kg

精度技术指标	移动行程	最大速度	单向定位精度	重复定位精度	平行度	运动平行度	直线度	承载
	±25mm	20mm/sec	5um	±1um	30um	20um	10um	20kg

二、外形尺寸图

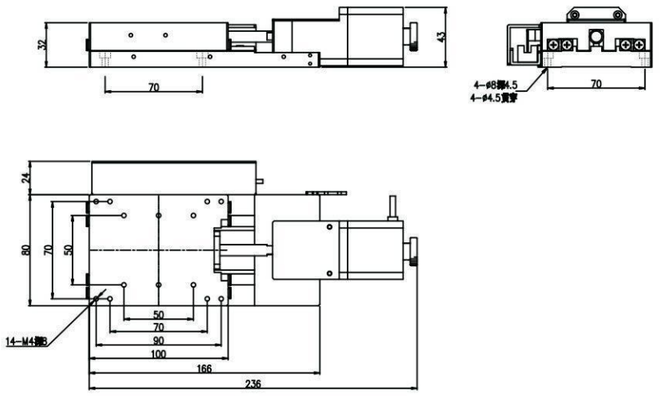

三、电气规格

公端接头针脚定义

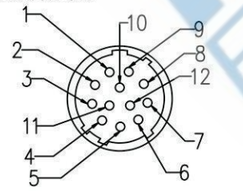

1	马达线 A+	马达线
2	马达线 A-	
3	空	
4	马达线 B+	
5	马达线 B-	
6	正限位	传感器
7	原点	
8	负限位	
9	电源+	
10	电源-	
11	空	
12	空	

CYDXSD40-0601-15-28 不锈钢电动滑台

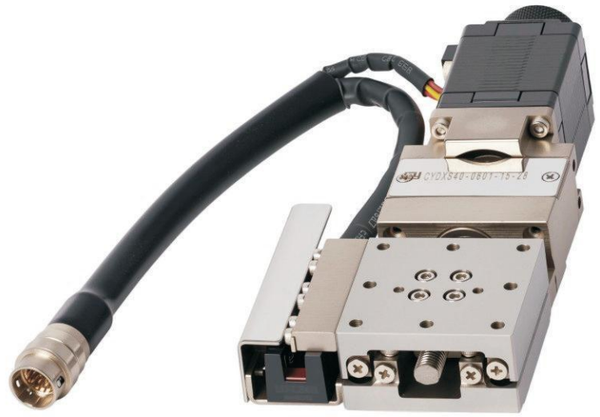

一、技术指标

机械技术指标	台面尺寸	滚珠丝杆	导轨形式	主体材料	表面处理	电机类型	传感器	自重
	40*40mm	φ6导程1	线性滚珠导轨	不锈钢	无电解镀镍	28步进电机	外置	0.48kg

精度技术指标	移动行程	最大速度	单向定位精度	重复定位精度	平行度	运动平行度	直线度	承载
	±7.5mm	10mm/sec	5um	±1um	15um	5um	10um	5kg

二、外形尺寸图

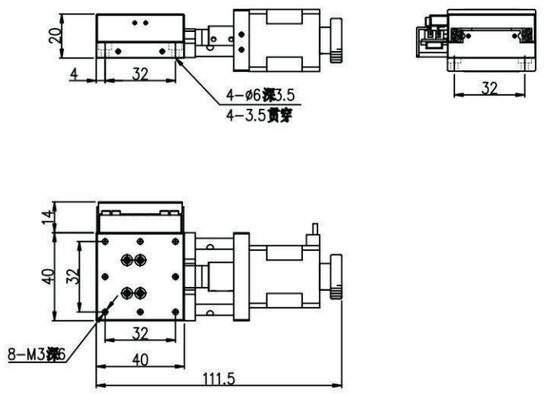

三、电气规格

公端接头针脚定义

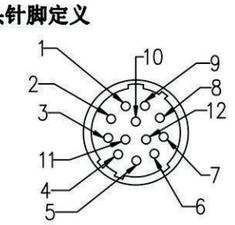

1	马达线 A+	马达线
2	马达线 A-	
3	空	
4	马达线 B+	
5	马达线 B-	
6	正限位	传感器
7	原点	
8	负限位	
9	电源+	
10	电源-	
11	空	
12	空	

CYDXS40-0601-15-28 不锈钢电动滑台

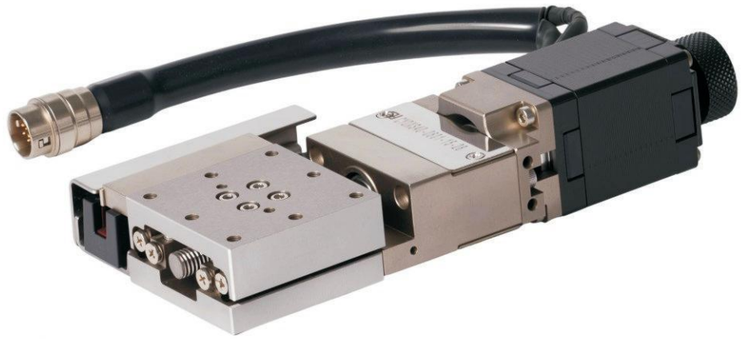

一、技术指标

机械技术指标	台面尺寸	滚珠丝杆	导轨形式	主体材料	表面处理	电机类型	传感器	自重
	40*40mm	φ6导程1	线性滚珠导轨	不锈钢	无电解镀镍	28步进电机	外置	0.5kg

精度技术指标	移动行程	最大速度	单向定位精度	重复定位精度	平行度	运动平行度	直线度	承载
	±7.5mm	10mm/sec	5um	±1um	15um	5um	10um	5kg

二、外形尺寸图

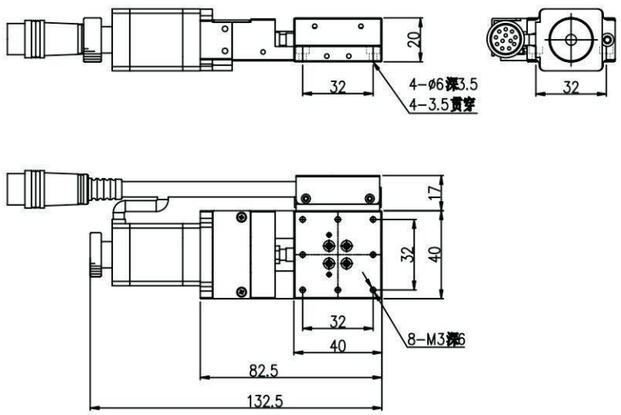

三、电气规格

公端接头针脚定义

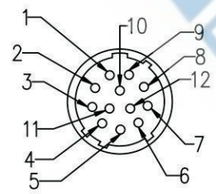

1	马达线 A+	马达线
2	马达线 A-	
3	空	
4	马达线 B+	
5	马达线 B-	
6	正限位	传感器
7	原点	
8	负限位	
9	电源+	
10	电源-	
11	空	
12	空	

CYDXS50-0801-30-28 不锈钢电动滑台



一、技术指标

机械技术指标	台面尺寸	滚珠丝杆	导轨形式	主体材料	表面处理	电机类型	传感器	自重
	50*66mm	φ8导程1	线性滚珠导轨	不锈钢	无电解镀镍	28步进电机	内置	1.2kg

精度技术指标	移动行程	最大速度	单向定位精度	重复定位精度	平行度	运动平行度	直线度	承载
	30mm	10mm/sec	5um	±1um	30um	10um	20um	10kg

二、外形尺寸图

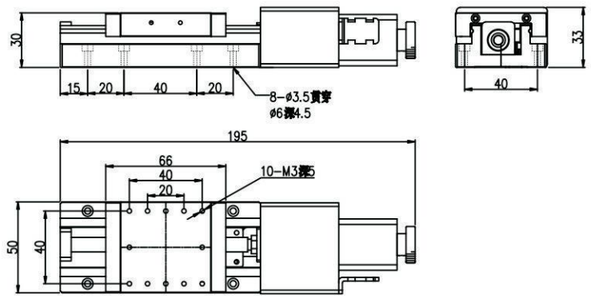

三、电气规格

公端接头针脚定义

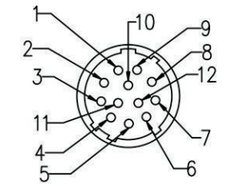

1	马达线 A+	马达线
2	马达线 A-	
3	空	
4	马达线 B+	
5	马达线 B-	
6	正限位	传感器
7	原点	
8	负限位	
9	电源+	
10	电源-	
11	空	
12	空	

CYDXS60-0601-20-28 不锈钢电动滑台



一、技术指标

机械技术指标	台面尺寸	滚珠丝杆	导轨形式	主体材料	表面处理	电机类型	传感器	自重
	60*60mm	φ6导程1	线性滚珠导轨	不锈钢	无电解镀镍	28步进电机	外置	0.6kg

精度技术指标	移动行程	最大速度	单向定位精度	重复定位精度	平行度	运动平行度	直线度	承载
	±10mm	10mm/sec	5um	±1um	15um	10um	10um	5kg

二、外形尺寸图

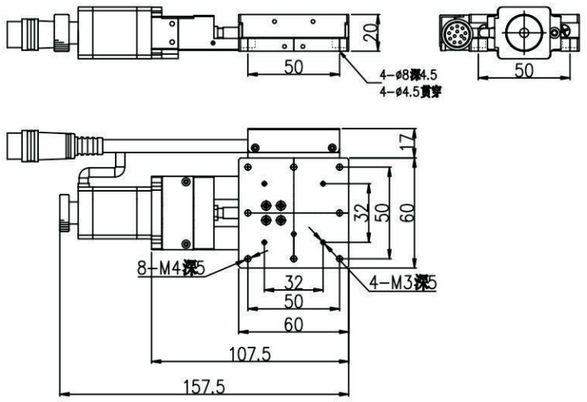

三、电气规格

公端接头针脚定义

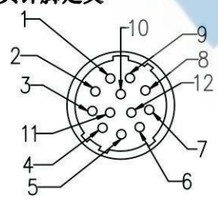

1	马达线 A+	马达线
2	马达线 A-	
3	空	
4	马达线 B+	
5	马达线 B-	
6	正限位	传感器
7	原点	
8	负限位	
9	电源+	
10	电源-	
11	空	
12	空	

CYDXS60-0802-50-28 不锈钢电动滑台

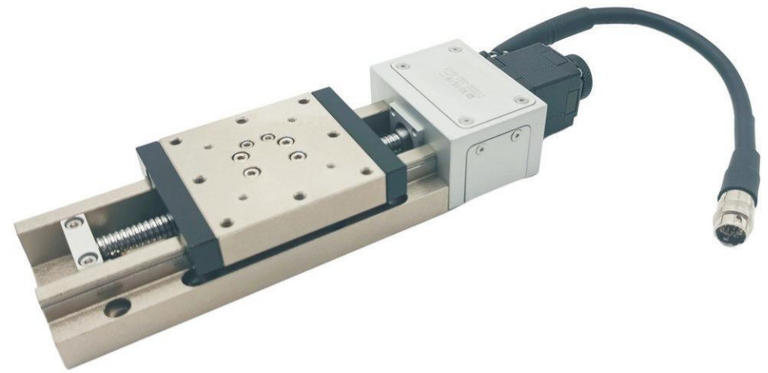

一、技术指标

机械技术指标	台面尺寸	滚珠丝杆	导轨形式	主体材料	表面处理	电机类型	传感器	自重
	60*60mm	φ8导程2	线性滚珠循环式	不锈钢	无电解镀镍	28步进电机	内置	1.35kg

精度技术指标	移动行程	最大速度	单向定位精度	重复定位精度	平行度	运动平行度	直线度	承载
	50mm	20mm/sec	5um	±1um	30um	10um	20um	14kg

二、外形尺寸图

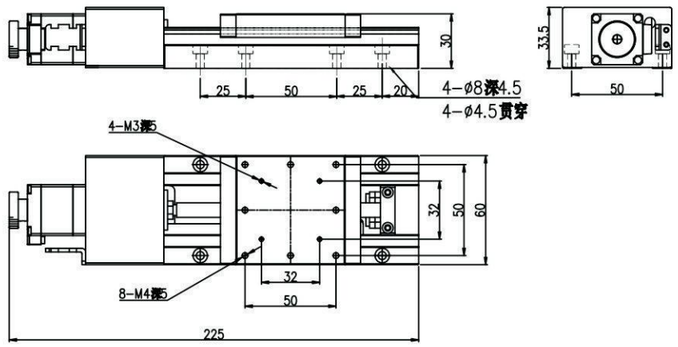

三、电气规格

公端接头针脚定义

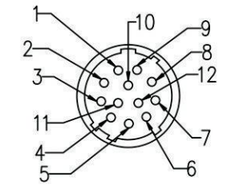

1	马达线 A+	马达线
2	马达线 A-	
3	空	
4	马达线 B+	
5	马达线 B-	
6	正限位	传感器
7	原点	
8	负限位	
9	电源+	
10	电源-	
11	空	
12	空	

CYDXNS65-0801-50-28 不锈钢电动滑台

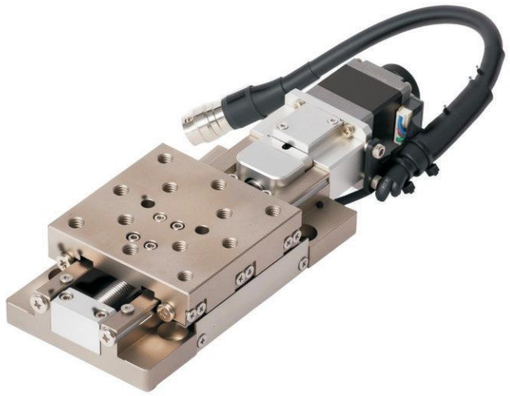

一、技术指标

	台面尺寸	滚珠丝杆	导轨形式	主体材料	表面处理	电机类型	传感器	自重
机械技术指标	65*65mm	φ8导程1	线性滚珠导轨	不锈钢	无电解镀镍	28步进电机	内置	1.4kg

	移动行程	最大速度	单向定位精度	重复定位精度	平行度	运动平行度	直线度	承载
精度技术指标	50mm	10mm/sec	10um	±1um	30um	10um	20um	7kg

二、外形尺寸图

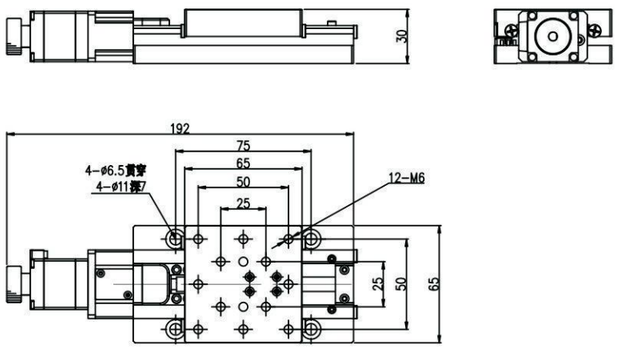

三、电气规格

公端接头针脚定义

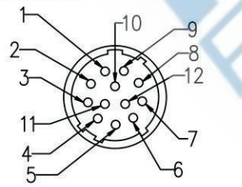

1	马达线 A+	马达线
2	马达线 A-	
3	空	
4	马达线 B+	
5	马达线 B-	
6	正限位	传感器
7	原点	
8	负限位	
9	电源+	
10	电源-	
11	空	
12	空	

CYDXNS80-0801-20-28-BL 不锈钢电动滑台

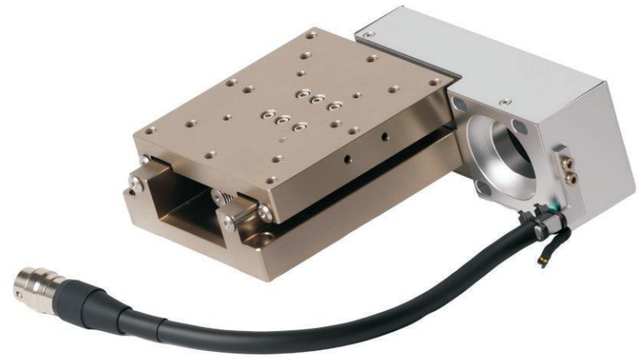

一、技术指标

	台面尺寸	滚珠丝杆	导轨形式	主体材料	表面处理	电机类型	传感器	自重
机械技术指标	80*80mm	φ8导程1	线性滚珠导轨	不锈钢	无电解镀镍	28步进电机	外置	0.8kg

	移动行程	最大速度	单向定位精度	重复定位精度	平行度	运动平行度	直线度	承载
精度技术指标	20mm	10mm/sec	10um	±3um	30um	10um	20um	5kg

二、外形尺寸图

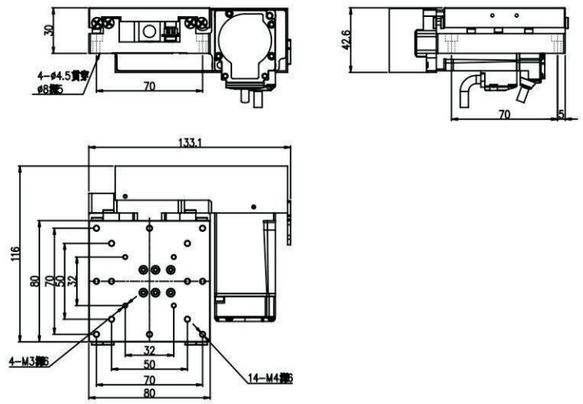

三、电气规格

公端接头针脚定义

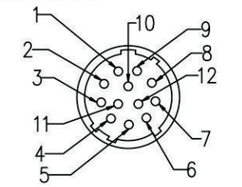

1	马达线 A+	马达线
2	马达线 A-	
3	空	
4	马达线 B+	
5	马达线 B-	
6	正限位	传感器
7	原点	
8	负限位	
9	电源+	
10	电源-	
11	空	
12	空	

CYDXNS80-0802-30-28 不锈钢电动滑台

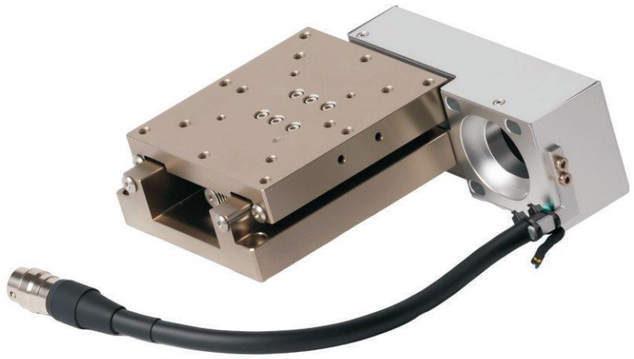

一、技术指标

	台面尺寸	滚珠丝杆	导轨形式	主体材料	表面处理	电机类型	传感器	自重
机械技术指标	80*80mm	φ8导程2	线性滚珠导轨	不锈钢	无电解镀镍	28步进电机	内置	1.3kg

	移动行程	最大速度	单向定位精度	重复定位精度	平行度	运动平行度	直线度	承载
精度技术指标	±15mm	20mm/sec	5um	±1um	30um	10um	20um	10kg

二、外形尺寸图

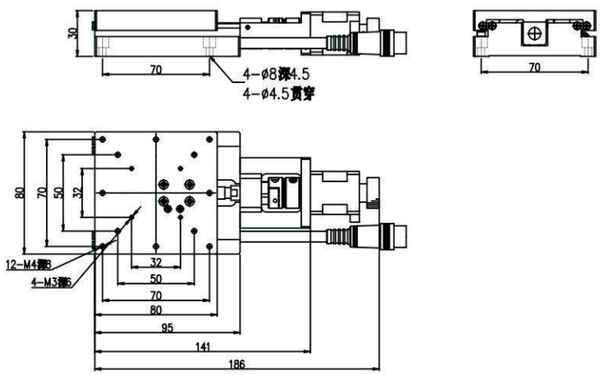

三、电气规格

公端接头针脚定义

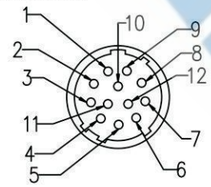

1	马达线 A+	马达线
2	马达线 A-	
3	空	
4	马达线 B+	
5	马达线 B-	
6	正限位	传感器
7	原点	
8	负限位	
9	电源+	
10	电源-	
11	空	
12	空	

CYDAV60-50-28　60电动弧摆台



一、技术指标

	台面尺寸	滚珠丝杆	导轨形式	主体材料	表面处理	电机类型	传感器	自重
机械技术指标	60*60mm	φ6导程1	交叉滚珠导轨	铝合金	黑色阳极	28步进电机	外置	0.5kg

	滑台高度	移动行程	旋转中心高度	最大速度	重复定位精度	间隙	承载
精度技术指标	25±0.2mm	±8.5°	50±0.2mm	10.5°/sec	±0.002°	0.003°	5kg

二、外形尺寸图

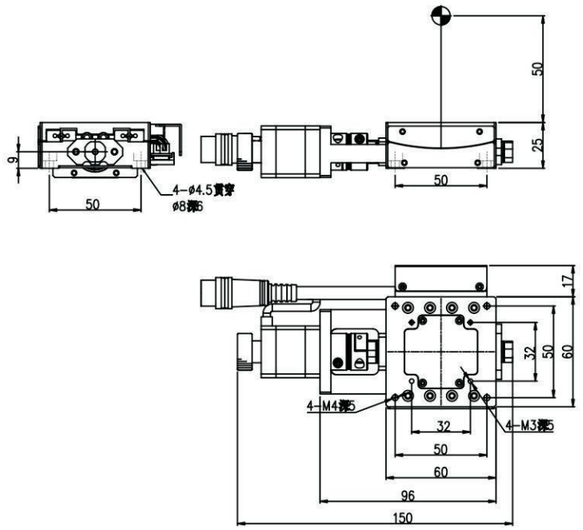

三、电气规格

公端接头针脚定义

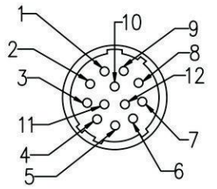

1	马达线 A+	马达线
2	马达线 A-	
3	空	
4	马达线 B+	
5	马达线 B-	
6	正限位	传感器
7	原点	
8	负限位	
9	电源+	
10	电源-	
11	空	
12	空	

CYDAV60-75-28　60电动弧摆台



一、技术指标

机械技术指标	台面尺寸	滚珠丝杆	导轨形式	主体材料	表面处理	电机类型	传感器	自重
	60*60mm	φ6导程1	交叉滚珠导轨	铝合金	黑色阳极	28步进电机	外置	0.5kg

精度技术指标	滑台高度	移动行程	旋转中心高度	最大速度	重复定位精度	间隙	承载
	25±0.2mm	±5.5°	75±0.2mm	7.5°/sec	±0.002°	0.003°	5kg

二、外形尺寸图

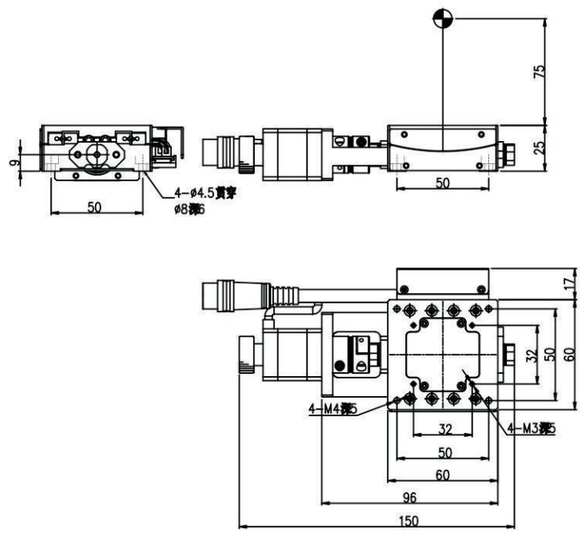

三、电气规格

公端接头针脚定义

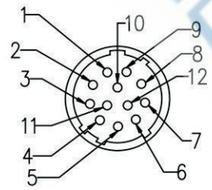

1	马达线 A+	马达线
2	马达线 A-	
3	空	
4	马达线 B+	
5	马达线 B-	
6	正限位	传感器
7	原点	
8	负限位	
9	电源+	
10	电源-	
11	空	
12	空	

CYDAV60-100-28　60电动弧摆台



一、技术指标

机械技术指标	台面尺寸	滚珠丝杆	导轨形式	主体材料	表面处理	电机类型	传感器	自重
	60*60mm	φ6导程1	交叉滚珠导轨	铝合金	黑色阳极	28步进电机	外置	0.5kg

精度技术指标	滑台高度	移动行程	旋转中心高度	最大速度	重复定位精度	间隙	承载
	25±0.2mm	±5°	100±0.2mm	5.5°/sec	±0.002°	0.003°	5kg

二、外形尺寸图

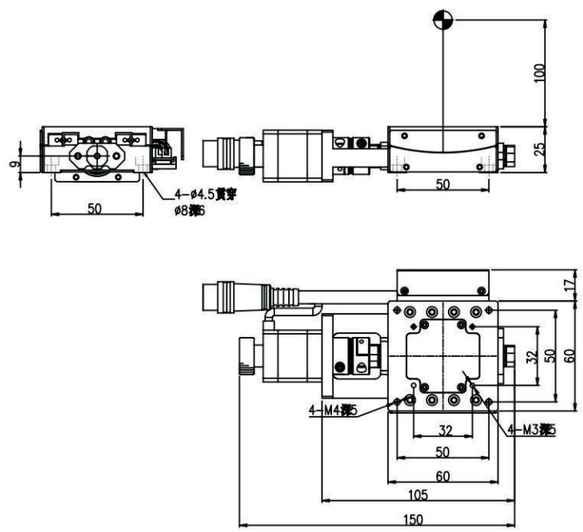

三、电气规格

公端接头针脚定义

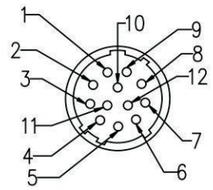

1	马达线 A+	马达线
2	马达线 A-	
3	空	
4	马达线 B+	
5	马达线 B-	
6	正限位	传感器
7	原点	
8	负限位	
9	电源+	
10	电源-	
11	空	
12	空	

CYDAV60-125-28　60电动弧摆台



一、技术指标

	台面尺寸	滚珠丝杆	导轨形式	主体材料	表面处理	电机类型	传感器	自重
机械技术指标	60*60mm	φ6导程1	交叉滚珠导轨	铝合金	黑色阳极	28步进电机	外置	0.5kg

	滑台高度	移动行程	旋转中心高度	最大速度	重复定位精度	间隙	承载
精度技术指标	25±0.2mm	±4°	125±0.2mm	4.5°/sec	±0.002°	0.003°	5kg

二、外形尺寸图

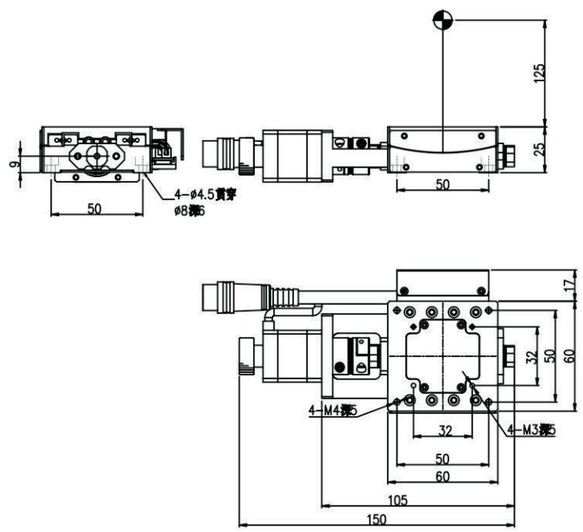

三、电气规格

公端接头针脚定义

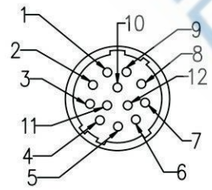

1	马达线 A+	马达线
2	马达线 A-	
3	空	
4	马达线 B+	
5	马达线 B-	
6	正限位	传感器
7	原点	
8	负限位	
9	电源+	
10	电源-	
11	空	
12	空	

CYDAV80-50-42　80电动弧摆台



一、技术指标

	台面尺寸	滚珠丝杆	导轨形式	主体材料	表面处理	电机类型	传感器	自重
机械技术指标	80*80mm	φ6导程1	交叉滚珠导轨	铝合金	黑色阳极	42步进电机	外置	0.9kg

	滑台高度	移动行程	旋转中心高度	最大速度	重复定位精度	间隙	承载
精度技术指标	25±0.2mm	±7.5°	50±0.2mm	10.5°/sec	±0.002°	0.003°	7kg

二、外形尺寸图

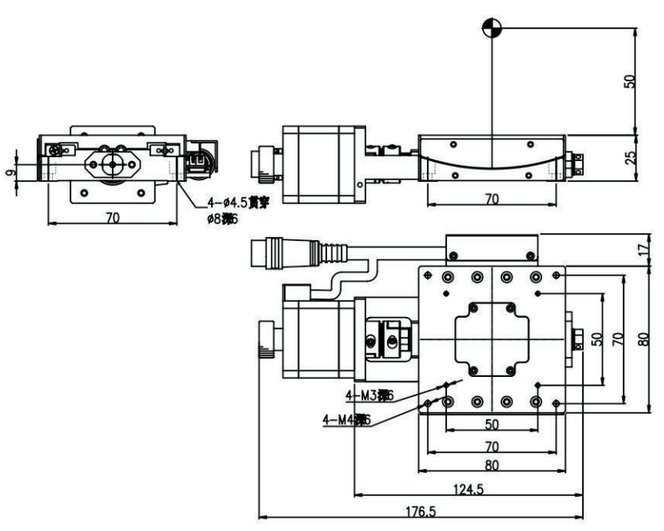

三、电气规格

公端接头针脚定义

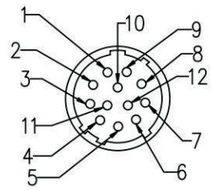

1	马达线 A+	马达线
2	马达线 A-	
3	空	
4	马达线 B+	
5	马达线 B-	
6	正限位	传感器
7	原点	
8	负限位	
9	电源+	
10	电源-	
11	空	
12	空	

CYDAV80-75-42 80电动弧摆台



电动弧摆台

一、技术指标

机械技术指标	台面尺寸	滚珠丝杆	导轨形式	主体材料	表面处理	电机类型	传感器	自重
	80*80mm	φ6导程1	交叉滚珠导轨	铝合金	黑色阳极	42步进电机	外置	0.9kg

精度技术指标	滑台高度	移动行程	旋转中心高度	最大速度	重复定位精度	间隙	承载
	25±0.2mm	±5.5°	75±0.2mm	7°/sec	±0.002°	0.003°	7kg

二、外形尺寸图

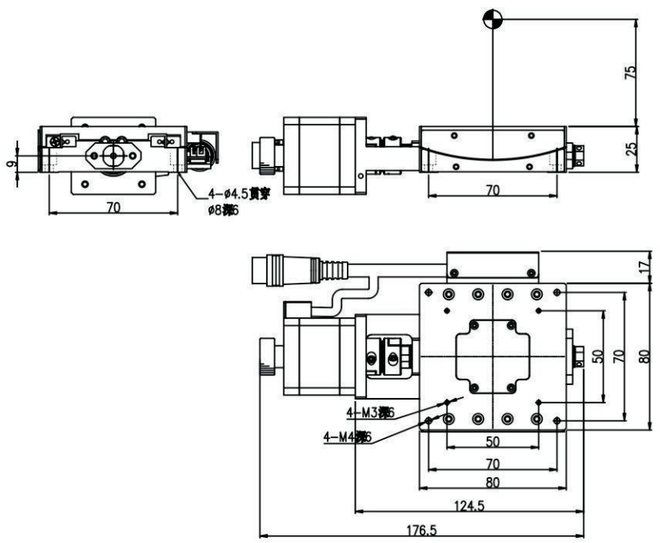

三、电气规格

公端接头针脚定义

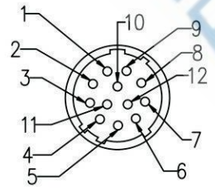

1	马达线 A+	马达线
2	马达线 A-	
3	空	
4	马达线 B+	
5	马达线 B-	
6	正限位	传感器
7	原点	
8	负限位	
9	电源+	
10	电源-	
11	空	
12	空	

CYDAV80-100-42 80电动弧摆台



电动弧摆台

一、技术指标

机械技术指标	台面尺寸	滚珠丝杆	导轨形式	主体材料	表面处理	电机类型	传感器	自重
	80*80mm	φ6导程1	交叉滚珠导轨	铝合金	黑色阳极	42步进电机	外置	0.9kg

精度技术指标	滑台高度	移动行程	旋转中心高度	最大速度	重复定位精度	间隙	承载
	25±0.2mm	±5.5°	100±0.2mm	5.5°/sec	±0.002°	0.003°	7kg

二、外形尺寸图

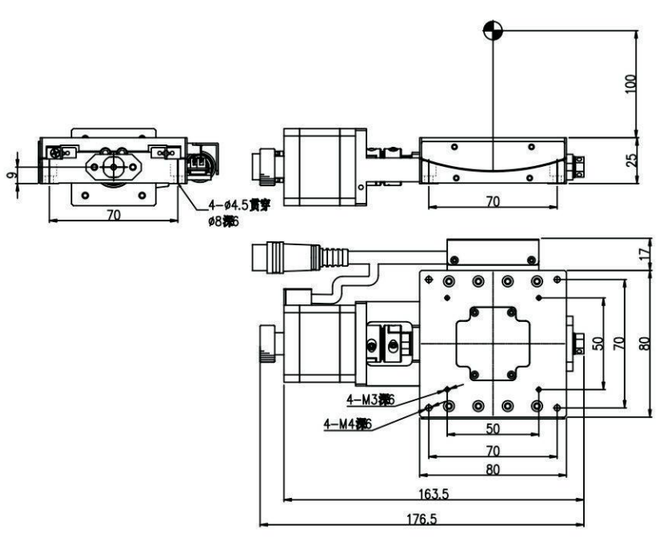

三、电气规格

公端接头针脚定义

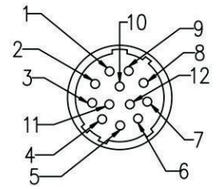

1	马达线 A+	马达线
2	马达线 A-	
3	空	
4	马达线 B+	
5	马达线 B-	
6	正限位	传感器
7	原点	
8	负限位	
9	电源+	
10	电源-	
11	空	
12	空	

CYDAV80-125-42 80电动弧摆台



一、技术指标

机械技术指标	台面尺寸	滚珠丝杆	导轨形式	主体材料	表面处理	电机类型	传感器	自重
	80*80mm	φ6导程1	交叉滚珠导轨	铝合金	黑色阳极	42步进电机	外置	0.9kg

精度技术指标	滑台高度	移动行程	旋转中心高度	最大速度	重复定位精度	间隙	承载
	25±0.2mm	±4°	125±0.2mm	4.5°/sec	±0.002°	0.003°	7kg

二、外形尺寸图

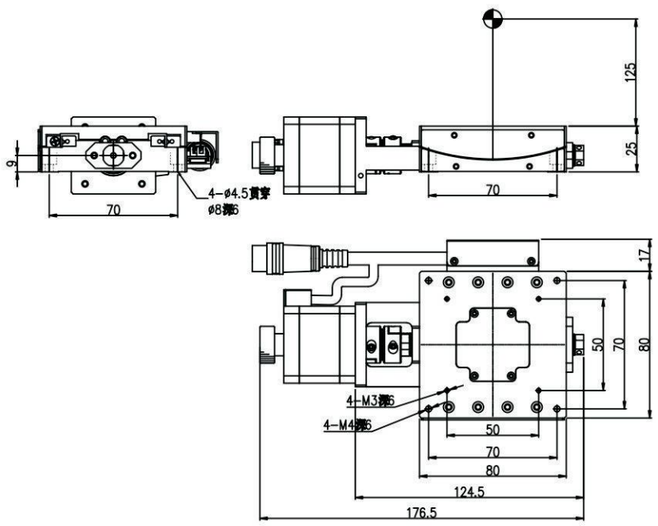

三、电气规格

公端接头针脚定义

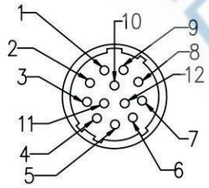

1	马达线 A+	马达线
2	马达线 A-	
3	空	
4	马达线 B+	
5	马达线 B-	
6	正限位	传感器
7	原点	
8	负限位	
9	电源+	
10	电源-	
11	空	
12	空	

CYZS40-0601-6-28 电动水平升降滑台

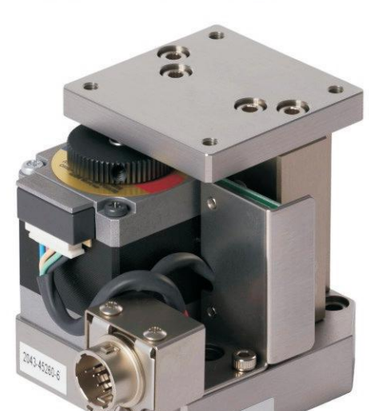

一、技术指标

机械技术指标	台面尺寸	滚珠丝杆	导轨形式	主体材料	表面处理	电机类型	传感器	自重
	40*40mm	φ6导程1	直线滚珠导轨	不锈钢	无电解镀镍	28步进电机	外置	0.5kg

精度技术指标	移动行程	最大速度	单向定位精度	重复定位精度	平行度	运动平行度	直线度	承载
	6mm	10mm/sec	10um	±3um	30um	10um	20um	3kg

二、外形尺寸图

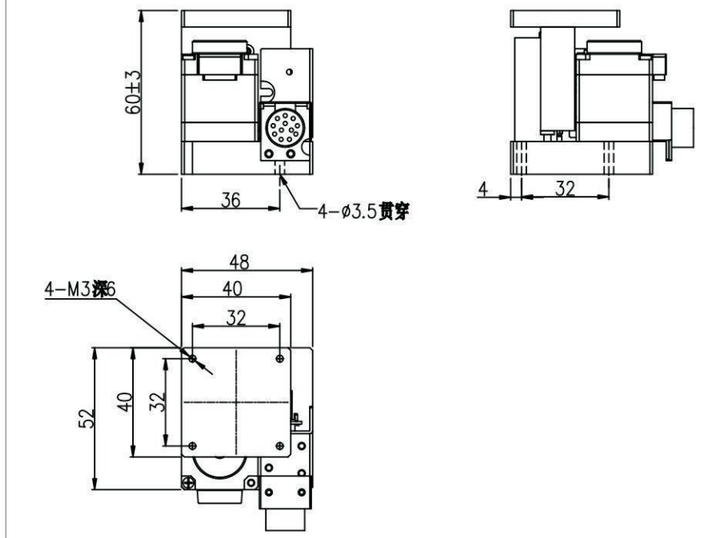

三、电气规格

公端接头针脚定义

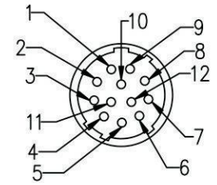

1	马达线 A+	马达线
2	马达线 A-	
3	空	
4	马达线 B+	
5	马达线 B-	
6	正限位	传感器
7	原点	
8	负限位	
9	电源+	
10	电源-	
11	空	
12	空	

CYZS60-0801-8-28 电动水平升降滑台



一、技术指标

机械技术指标	台面尺寸	滚珠丝杆	导轨形式	主体材料	表面处理	电机类型	传感器	自重
	60*70mm	φ8导程1	直线滚珠导轨	不锈钢	无电解镀镍	28步进电机	外置	0.9kg

精度技术指标	移动行程	最大速度	单向定位精度	重复定位精度	平行度	运动平行度	直线度	承载
	8mm	10mm/sec	10um	±3um	30um	10um	20um	4kg

二、外形尺寸图

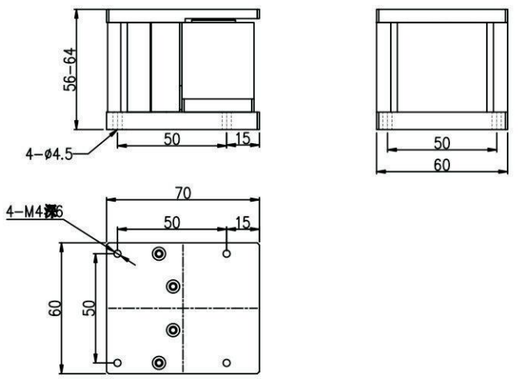

三、电气规格

公端接头针脚定义

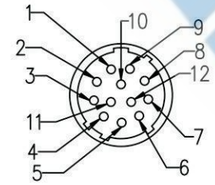

1	马达线 A+	马达线
2	马达线 A-	
3	空	
4	马达线 B+	
5	马达线 B-	
6	正限位	传感器
7	原点	
8	负限位	
9	电源+	
10	电源-	
11	空	
12	空	

CYAZ60-0801-15-100W 电动水平升降滑台



一、技术指标

机械技术指标	台面尺寸	滚珠丝杆	导轨形式	主体材料	表面处理	电机类型	传感器	自重
	57*80mm	φ8导程1	交叉滚珠导轨	铝合金	黑色阳极	100W伺服电机	外置	2.6kg

精度技术指标	移动行程	最大速度	单向定位精度	重复定位精度	平行度	运动平行度	直线度	承载
	15mm	30mm/sec	10um	±3um	30um	10um	20um	8kg

二、外形尺寸图

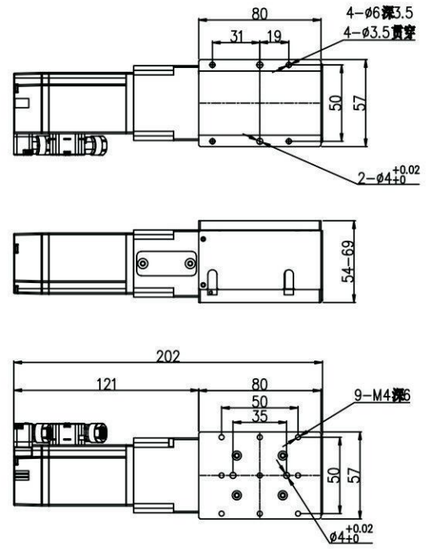

三、电气规格

公端接头针脚定义

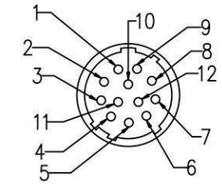

1	马达线 A+	马达线
2	马达线 A-	
3	空	
4	马达线 B+	
5	马达线 B-	
6	正限位	传感器
7	原点	
8	负限位	
9	电源+	
10	电源-	
11	空	
12	空	

CYAZ80-0601-30-100W 电动水平升降滑台



一、技术指标

机械技术指标	台面尺寸	滚珠丝杆	导轨形式	主体材料	表面处理	电机类型	传感器	自重
	80*80mm	φ6导程1	交叉滚珠导轨	铝合金	黑色阳极	100W伺服电机	外置	1.5kg

精度技术指标	移动行程	最大速度	单向定位精度	重复定位精度	平行度	运动平行度	直线度	承载
	30mm	30mm/sec	10um	±3um	30um	10um	20um	8kg

二、外形尺寸图

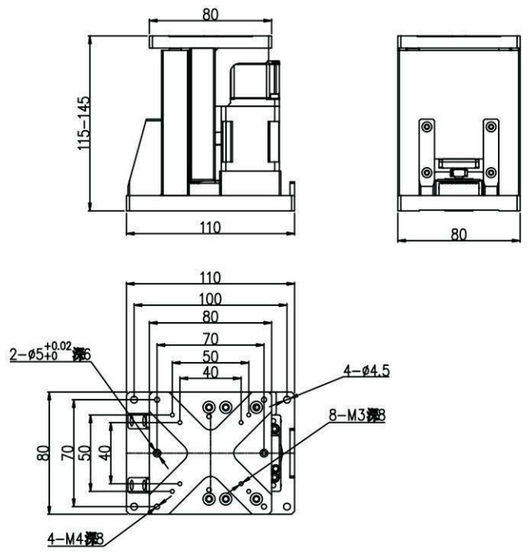

三、电气规格

公端接头针脚定义

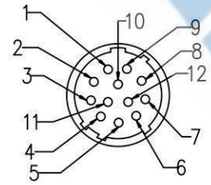

1	马达线 A+	马达线
2	马达线 A-	
3	空	
4	马达线 B+	
5	马达线 B-	
6	正限位	传感器
7	原点	
8	负限位	
9	电源+	
10	电源-	
11	空	
12	空	

CYAZ80-0801-20-42 电动水平升降滑台

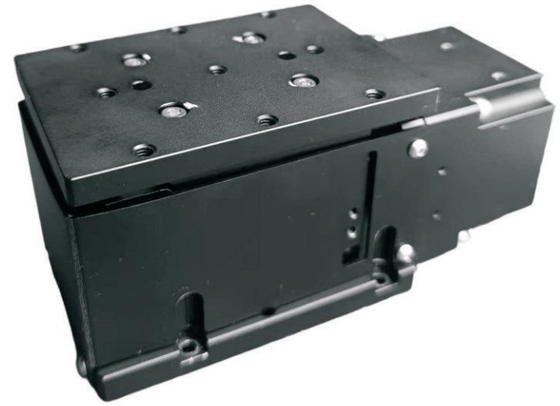

一、技术指标

机械技术指标	台面尺寸	滚珠丝杆	导轨形式	主体材料	表面处理	电机类型	传感器	自重
	80*80mm	φ8导程1	交叉滚珠导轨	铝合金	黑色阳极	42步进电机	外置	2.5kg

精度技术指标	移动行程	最大速度	单向定位精度	重复定位精度	平行度	运动平行度	直线度	承载
	20mm	10mm/sec	10um	±3um	30um	10um	20um	10kg

二、外形尺寸图

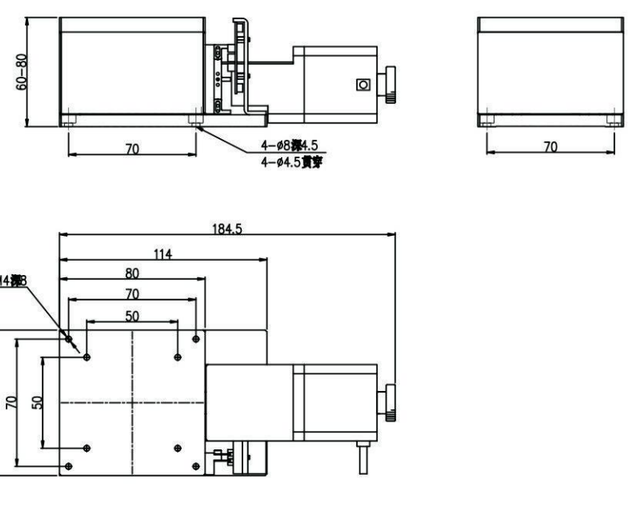

三、电气规格

公端接头针脚定义

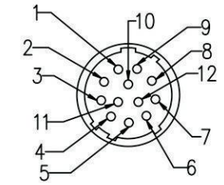

1	马达线 A+	马达线
2	马达线 A-	
3	空	
4	马达线 B+	
5	马达线 B-	
6	正限位	传感器
7	原点	
8	负限位	
9	电源+	
10	电源-	
11	空	
12	空	

CYAZ120-180-100-57 电动剪式水平升降滑台

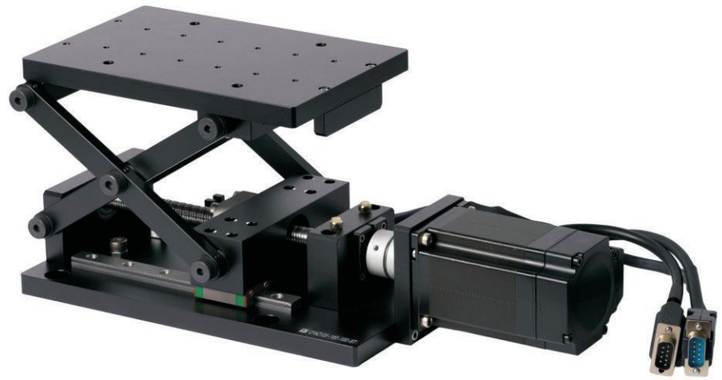

一、技术指标

机械技术指标	台面尺寸	滚珠丝杆	导轨形式	主体材料	表面处理	电机类型	传感器	自重
	180*120mm	φ12导程5	直线滚珠导轨	铝合金	黑色阳极	57步进电机	外置	3.8kg

精度技术指标	移动行程	单向定位精度	重复定位精度	平行度	运动平行度	直线度	承载
	100mm	0.05mm	±0.02mm	0.3mm	0.2mm	0.1mm	23kg

二、外形尺寸图

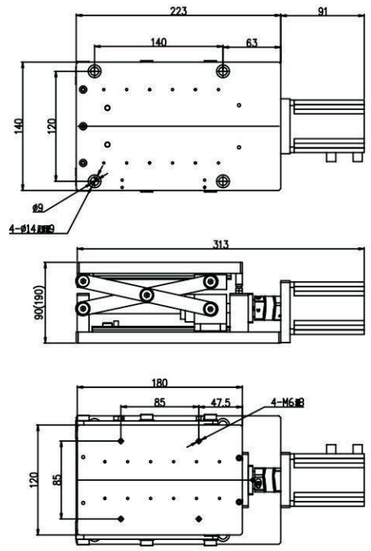

CYAZ280-1605-15-400W 电动水平升降滑台

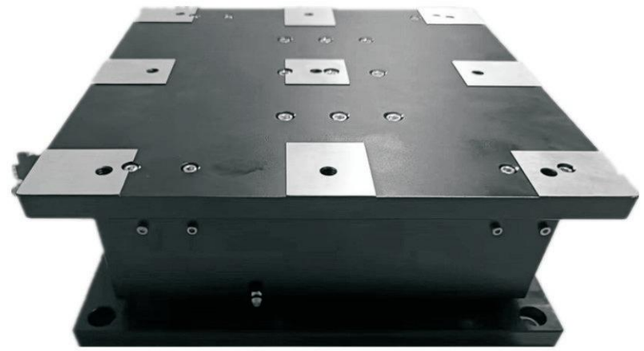

一、技术指标

机械技术指标	台面尺寸	滚珠丝杆	导轨形式	主体材料	表面处理	电机类型	传感器	自重
	280*280mm	φ16导程5	直线滚珠导轨	铝合金	黑色阳极	400W伺服电机	外置	12kg

精度技术指标	移动行程	最大速度	单向定位精度	重复定位精度	平行度	运动平行度	直线度	承载
	15mm	96mm/sec	10um	±3um	0.06mm	0.03mm	20um	100kg

二、外形尺寸图

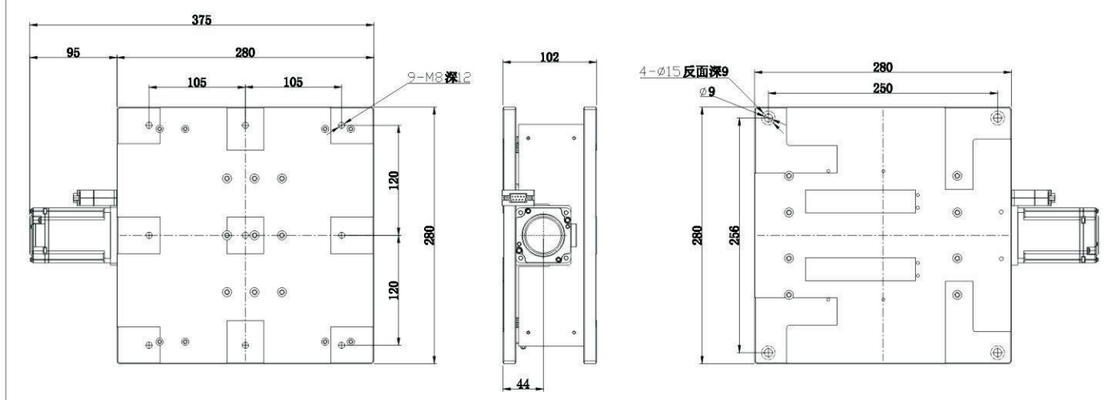

升降滑台

CYAZ300-1605-35-400W 电动水平升降滑台

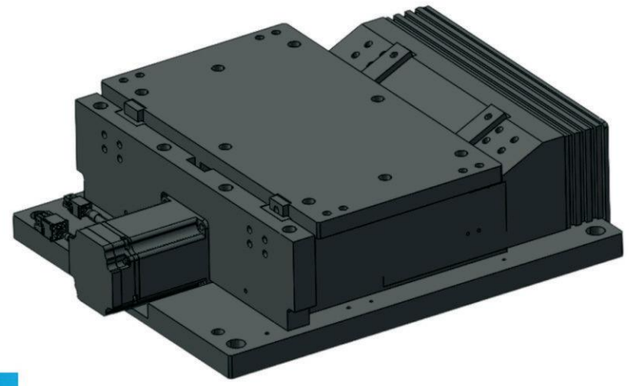

一、技术指标

	台面尺寸	滚珠丝杆	导轨形式	主体材料	表面处理	电机类型	传感器	自重
机械技术指标	300*170mm	φ16导程5	直线滚珠导轨	铝合金	黑色阳极	400W伺服电机	外置	12kg

	移动行程	最大速度	单向定位精度	重复定位精度	平行度	运动平行度	直线度	承载
精度技术指标	35mm	116mm/sec	10um	±3um	30um	10um	20um	50kg

二、外形尺寸图

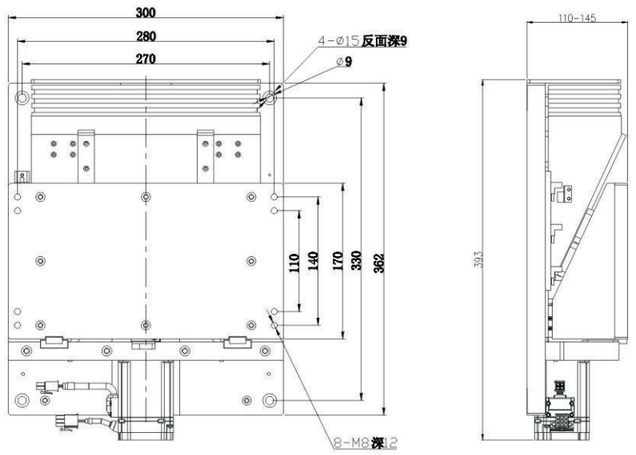

CYAZ510-2505-20-750W 电动水平升降滑台

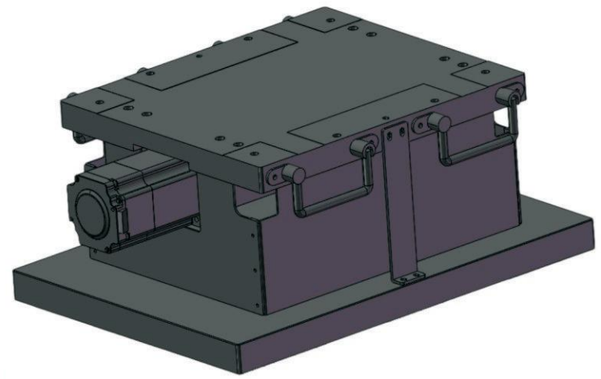

一、技术指标

	台面尺寸	滚珠丝杆	导轨形式	主体材料	表面处理	电机类型	传感器	自重
机械技术指标	510*371mm	φ25导程5	直线导轨	铝合金	黑色阳极	750W伺服电机	内置	45kg

	移动行程	最大速度	单向定位精度	重复定位精度	平行度	运动平行度	直线度	承载
精度技术指标	20mm	77mm/sec	10um	±3um	30um	10um	20um	200kg

二、外形尺寸图

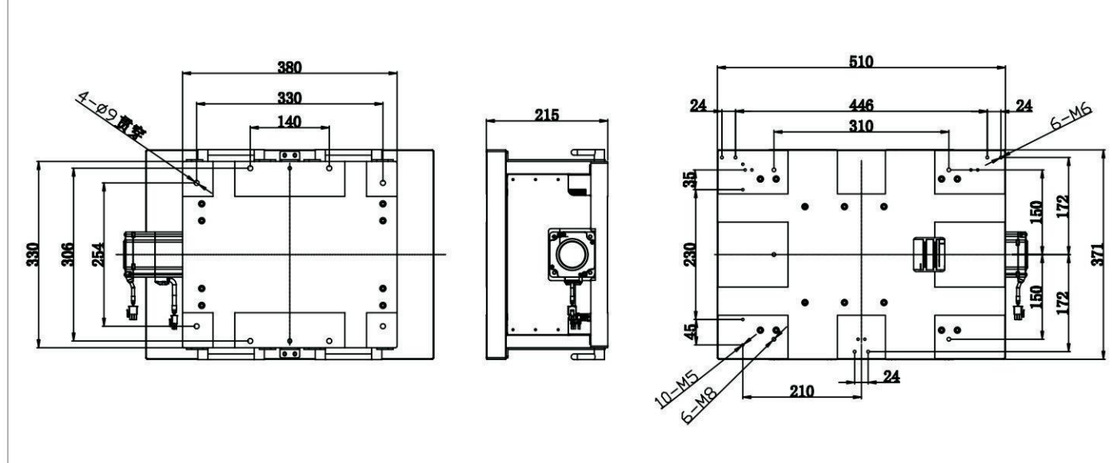

升降滑台

CYDRA40-17-28 电动角度旋转台



一、技术指标

机械技术指标	台面尺寸	传动模式	导轨形式	主体材料	表面处理	电机类型	传感器	自重
	φ40mm	滚珠丝杆φ8导程1	轴承	铝合金	黑色阳极	28步进电机	外置	0.5kg

精度技术指标	移动行程	最大速度	定位精度	重复定位精度	平行度	空回	运动同心度	中心承载
	±8.5°	102°/sec	0.02°	±0.002°	0.04mm	±0.01°	±0.03mm	4kg

二、外形尺寸图

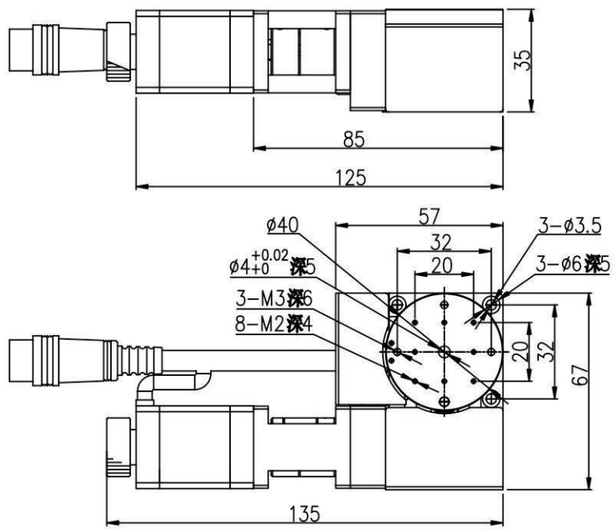

三、电气规格

公端接头针脚定义

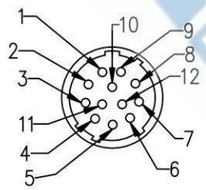

1	马达线 A+	马达线
2	马达线 A-	
3	空	
4	马达线 B+	
5	马达线 B-	
6	正限位	传感器
7	原点	
8	负限位	
9	电源+	
10	电源-	
11	空	
12	空	

CYDRA60-11-28 电动角度旋转台



一、技术指标

机械技术指标	台面尺寸	传动模式	导轨形式	主体材料	表面处理	电机类型	传感器	自重
	φ60mm	滚珠丝杆φ6导程1	轴承	铝合金	黑色阳极	28步进电机	外置	0.7kg

精度技术指标	移动行程	最大速度	定位精度	重复定位精度	平行度	空回	运动同心度	中心承载
	±5.5°	64°/sec	0.02°	±0.003°	0.04mm	±0.01°	±0.03mm	4kg

二、外形尺寸图

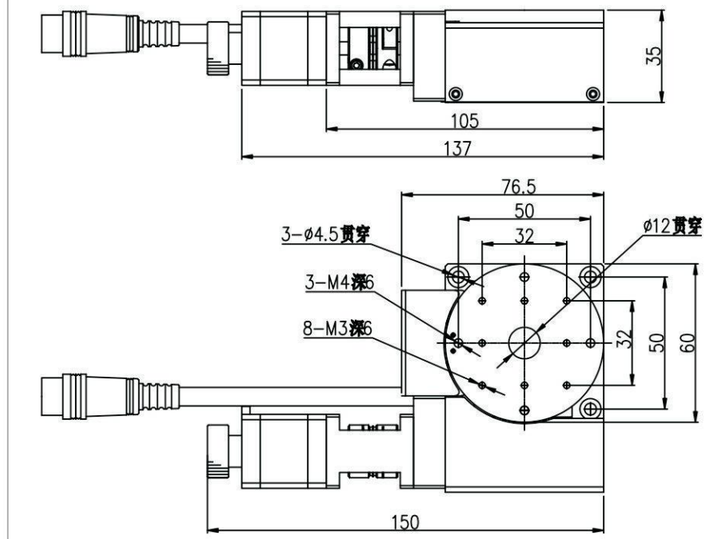

三、电气规格

公端接头针脚定义



1	马达线 A+	马达线
2	马达线 A-	
3	空	
4	马达线 B+	
5	马达线 B-	
6	正限位	传感器
7	原点	
8	负限位	
9	电源+	
10	电源-	
11	空	
12	空	

CYDRA60-360-42 电动旋转台



一、技术指标

机械技术指标	台面尺寸	传动比	传动模式	导轨形式	主体材料	表面处理	电机类型	传感器	自重
	φ60mm	90：1	蜗轮蜗杆传动	轴承	铝合金	黑色阳极	42步进电机	外置	0.65kg

精度技术指标	移动行程	最大速度	定位精度	重复定位精度	平行度	空回	运动同心度	中心承载
	360°	20°/sec	0.02°	±0.005°	0.04mm	±0.01°	±0.03mm	5kg

二、外形尺寸图

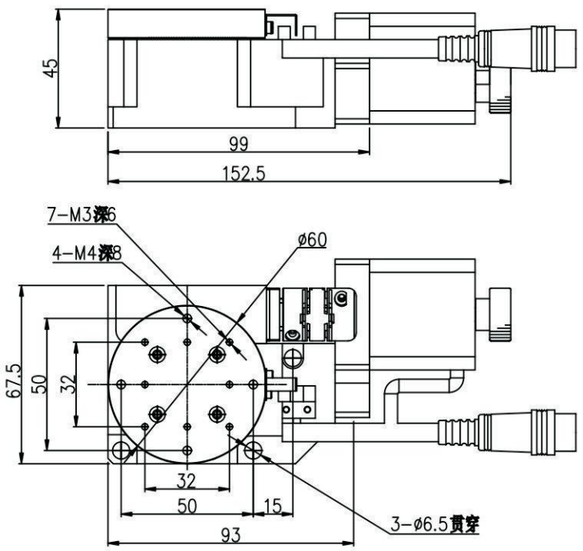

三、电气规格

公端接头针脚定义

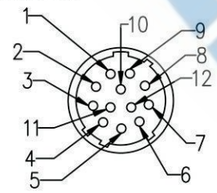

1	马达线 A+	马达线
2	马达线 A-	
3	空	
4	马达线 B+	
5	马达线 B-	
6	正限位	传感器
7	原点	
8	负限位	
9	电源+	
10	电源-	
11	空	
12	空	

CYDRA80-20-28 电动角度旋转台



一、技术指标

机械技术指标	台面尺寸	传动模式	导轨形式	主体材料	表面处理	电机类型	传感器	自重
	φ80mm	滚珠丝杆φ6导程1	轴承	铝合金	黑色阳极	28步进电机	外置	0.9kg

精度技术指标	移动行程	最大速度	定位精度	重复定位精度	平行度	空回	运动同心度	中心承载
	±10°	16°/sec	0.02°	±0.003°	0.04mm	±0.01°	±0.03mm	7kg

二、外形尺寸图

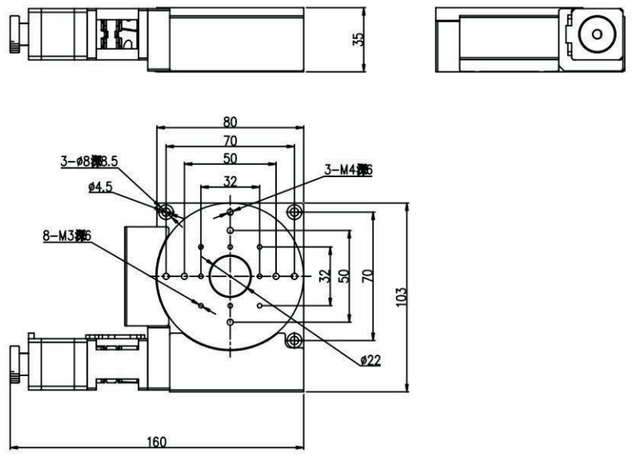

三、电气规格

公端接头针脚定义

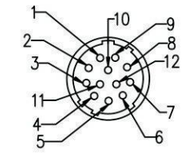

1	马达线 A+	马达线
2	马达线 A-	
3	空	
4	马达线 B+	
5	马达线 B-	
6	正限位	传感器
7	原点	
8	负限位	
9	电源+	
10	电源-	
11	空	
12	空	

CYDRA80-360-42 电动旋转台



一、技术指标

机械技术指标	台面尺寸	传动比	传动模式	导轨形式	主体材料	表面处理	电机类型	传感器	自重
	φ80mm	110:1	蜗轮蜗杆传动	轴承	铝合金	黑色阳极	42步进电机	外置	1.2kg

精度技术指标	移动行程	最大速度	定位精度	重复定位精度	平行度	空回	运动同心度	中心承载
	360°	32°/sec	0.05°	±0.005°	0.04mm	±0.01°	±0.03mm	5kg

二、外形尺寸图

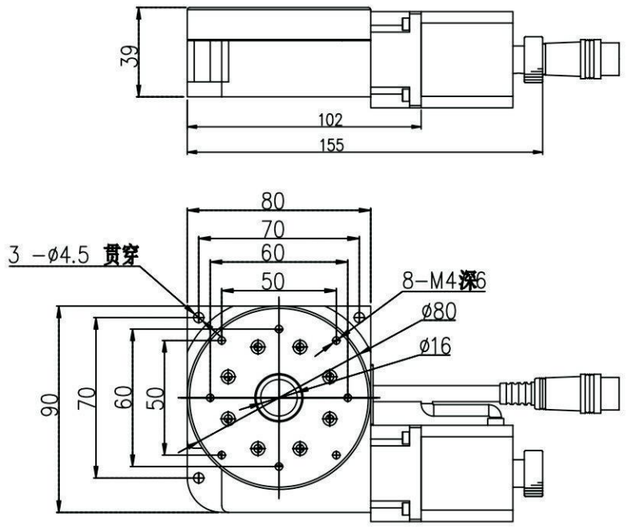

三、电气规格

公端接头针脚定义

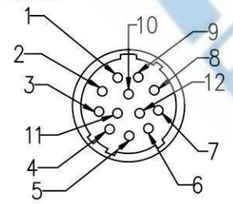

1	马达线 A+	马达线
2	马达线 A-	
3	空	
4	马达线 B+	
5	马达线 B-	
6	空	传感器
7	原点	
8	空	
9	电源+	
10	电源-	
11	空	
12	空	

CYDRA100-360-42 电动旋转台



一、技术指标

机械技术指标	台面尺寸	传动比	传动模式	导轨形式	主体材料	表面处理	电机类型	传感器	自重
	φ100mm	180:1	蜗轮蜗杆传动	轴承	铝合金	黑色阳极	42步进电机	内置原点	1.7kg

精度技术指标	移动行程	最大速度	定位精度	重复定位精度	平行度	空回	运动同心度	中心承载
	360°	20°/sec	0.05°	±0.005°	0.08mm	±0.01°	±0.03mm	15kg

二、外形尺寸图

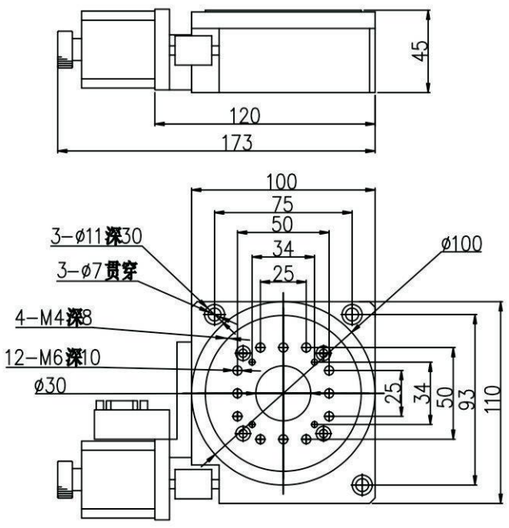

三、电气规格

公端接头针脚定义

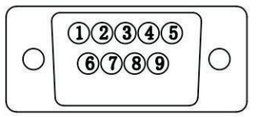

1	24V +	传感器
2		
3		
4	24V -	
5	原点信号	
6	电机 A +	电机线
7	电机 A -	
8	电机 B +	
9	电机 B -	

CYDRA200-160-20-400W 电动角度旋转台

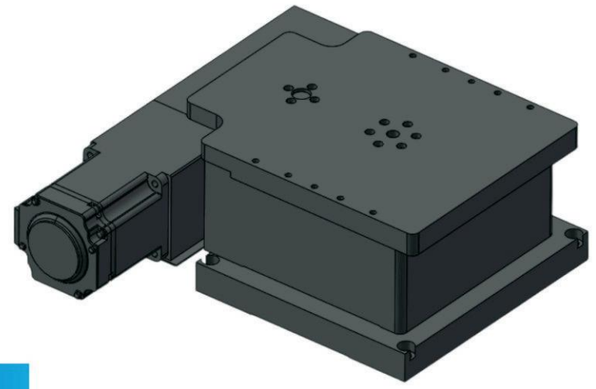

一、技术指标

	台面尺寸	传动模式	导轨形式	主体材料	表面处理	电机类型	传感器	自重
机械技术指标	200*160mm	滚珠丝杆φ16导程5	轴承	铝合金	黑色阳极	400W电机	外置	7.6kg

	移动行程	最大速度	定位精度	重复定位精度	平行度	空回	运动同心度	中心承载
精度技术指标	±10°	74°/sec	0.02°	±0.002°	0.04mm	±0.01°	±0.03mm	50kg

二、外形尺寸图

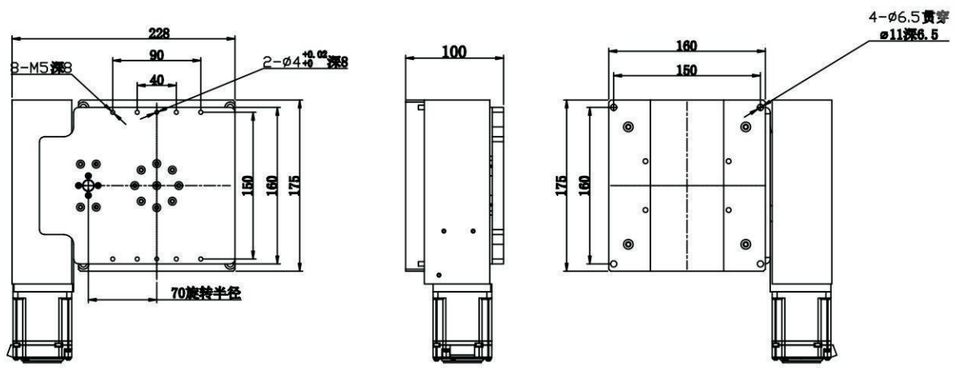

CYDRA200-360-57 电动旋转台



一、技术指标

	台面尺寸	传动比	传动模式	导轨形式	主体材料	表面处理	电机类型	传感器	自重
机械技术指标	φ200mm	180:1	蜗轮蜗杆传动	轴承	铝合金	黑色阳极	57步进电机	内置原点	7.9kg

	移动行程	最大速度	定位精度	重复定位精度	平行度	空回	运动同心度	中心承载
精度技术指标	360°	20°/sec	0.05°	±0.005°	0.1mm	±0.01°	±0.03mm	55kg

二、外形尺寸图

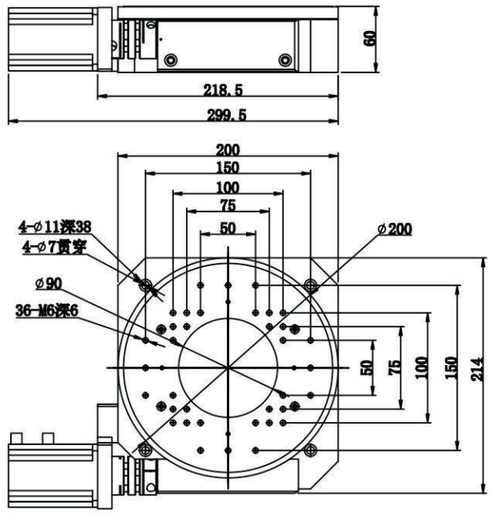

三、电气规格

公端接头针脚定义

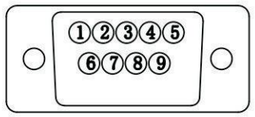

1	24V +	传感器
2		
3		
4	24V -	
5	原点信号	
6	电机 A +	电机线
7	电机 A -	
8	电机 B +	
9	电机 B -	

CYDRA300-360-57 电动旋转台



一、技术指标

机械技术指标	台面尺寸	传动比	传动模式	导轨形式	主体材料	表面处理	电机类型	传感器	自重
	φ300mm	288:1	蜗轮蜗杆传动	轴承	铝合金	黑色阳极	57步进电机	内置原点	7.9kg

精度技术指标	移动行程	最大速度	定位精度	重复定位精度	平行度	空回	运动同心度	中心承载
	360°	12.5°/sec	0.05°	±0.005°	0.1mm	±0.01°	±0.03mm	55kg

二、外形尺寸图

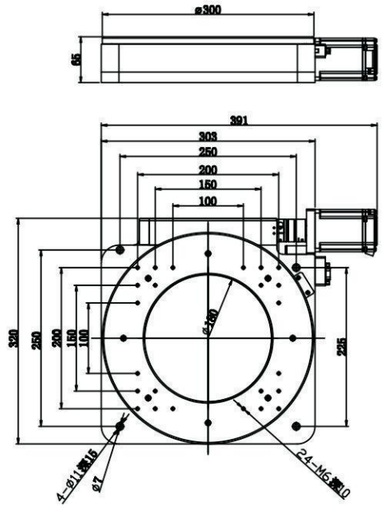

三、电气规格

公端接头针脚定义

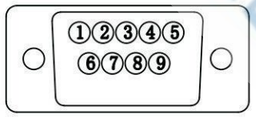

1	24V +	传感器
2		
3		
4	24V -	
5	原点信号	
6	电机 A +	电机线
7	电机 A -	
8	电机 B +	
9	电机 B -	

CYDR210-0802-8-SM28-R 电动角度旋转台



一、技术指标

机械技术指标	台面尺寸	滚珠丝杆	导轨形式	主体材料	表面处理	电机类型	传感器	自重
	φ210mm	φ8导程2	交叉滚珠导轨	铝合金	黑色阳极	28步进电机	外置	3.5kg

精度技术指标	移动行程	单向定位精度	重复定位精度	平行度	运动平行度	运动同心度	承载
	±8°	0.02°	±0.003°	±0.002mm	±0.01mm	±0.01°	20kg

二、外形尺寸图

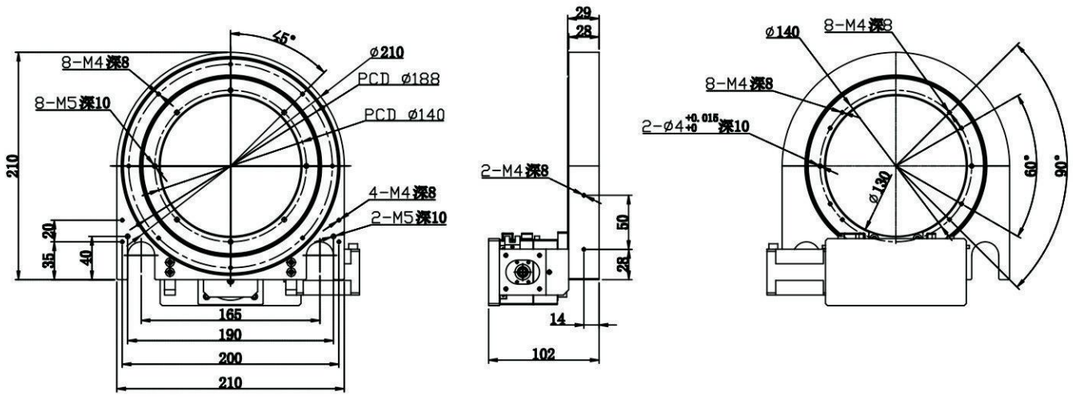

CYDNXYS40-0401-5-20 双轴电动滑台

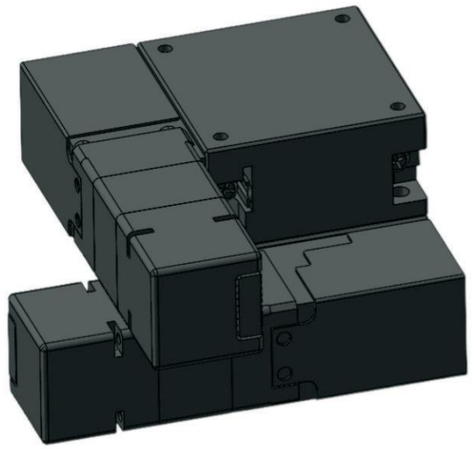

一、技术指标

机械技术指标	台面尺寸	滚珠丝杆	导轨形式	主体材料	表面处理	电机类型	传感器	自重
	φ300mm	φ4 导程1	交叉滚珠导轨	不锈钢	无电解镀镍	20步进电机	内置	0.5kg

精度技术指标	移动行程	最大速度	单向定位精度	重复定位精度	平行度	运动平行度	直线度	承载
	±2.5mm	5mm/sec	5um	±1.5um	15um	5um	10um	3kg

二、外形尺寸图

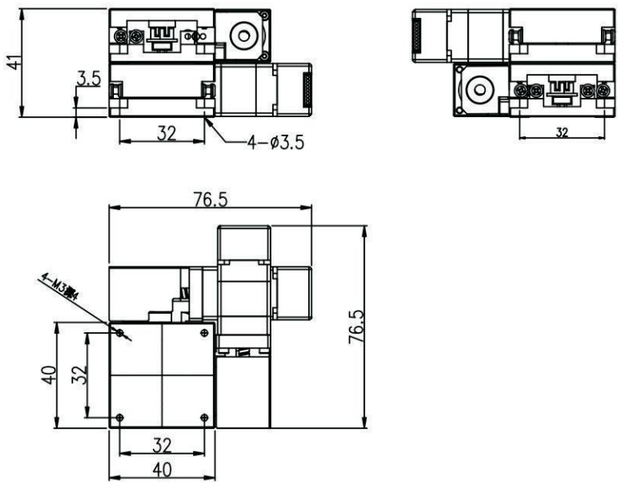

CYDNY40-0601-15-28 CYDRA40-17-28-R 三轴电动滑台

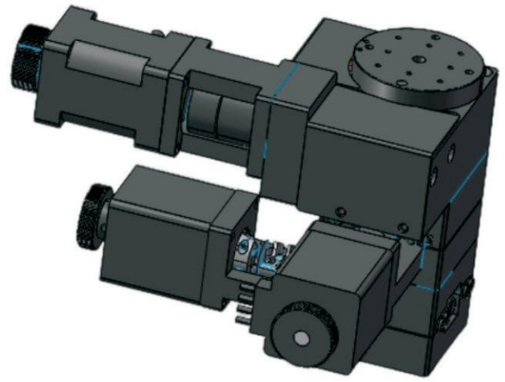

一、技术指标

机械技术指标	台面尺寸	滚珠丝杆	导轨形式	主体材料	表面处理	电机类型	传感器	自重
	φ60mm	φ6 导程1	交叉滚珠导轨	铝合金	黑色阳极	28步进电机	内置	1.5kg

精度技术指标	XY轴移动行程	R轴移动行程	XY重复定位精度	R重复定位精度	平行度	运动平行度	直线度	承载
	±7.5mm	±8.5°	±2um	±0.002°	20um	20um	10um	4kg

二、外形尺寸图

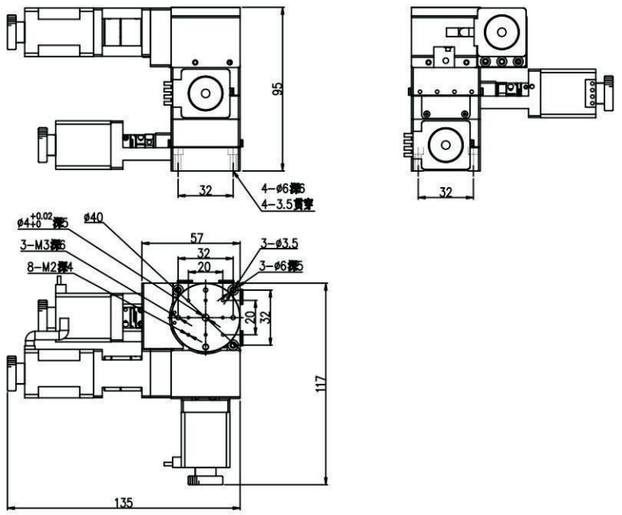

CYDX50-Y20-Z45-100W 三轴电动滑台

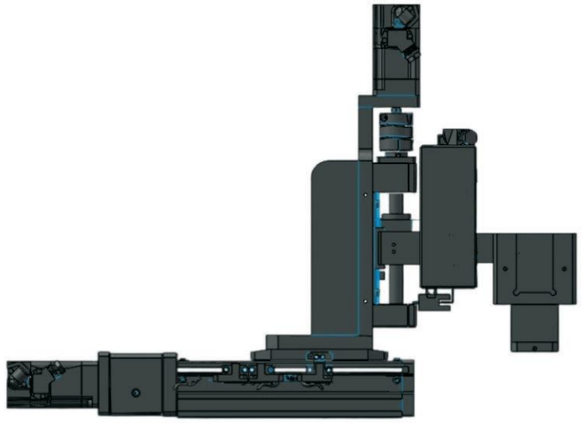

一、技术指标

机械技术指标	台面尺寸	滚珠丝杆	导轨形式	主体材料	表面处理	电机类型	传感器	自重
	50*50mm	φ8 导程2	交叉滚珠导轨	铝合金	黑色阳极	100W伺服电机	外置	6kg

精度技术指标	X轴移动行程	Y轴移动行程	Z轴移动行程	重复定位精度	平行度	运动平行度	承载
	50mm	30mm	45mm	±0.01mm	50um	20um	5kg

二、外形尺寸图

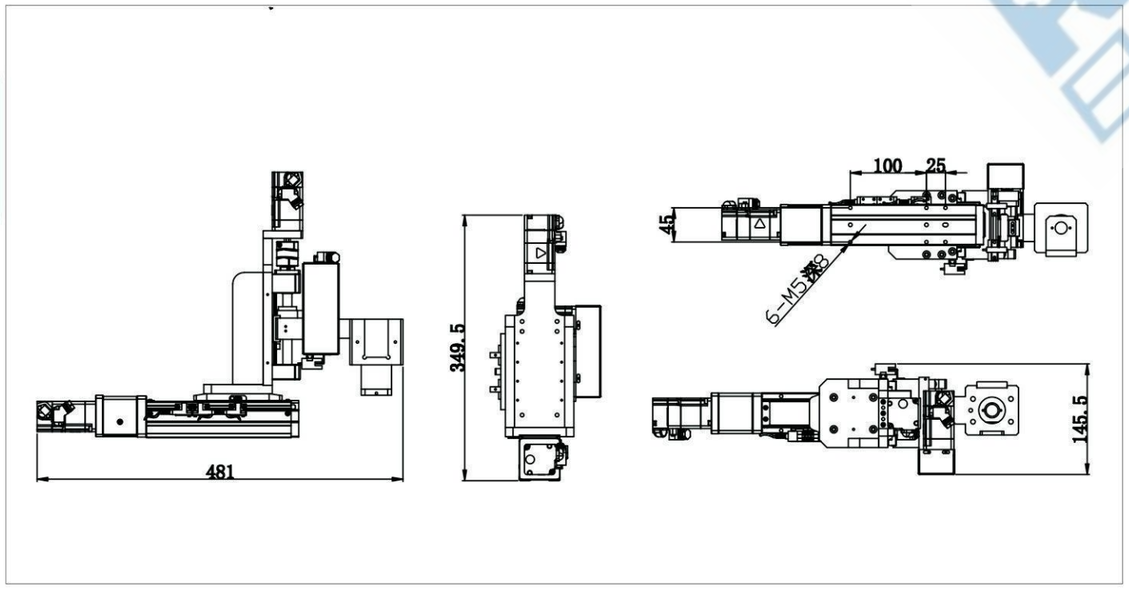

CYDXN40-0601-15-28-CYZS40-0601-6-28 双轴电动滑台

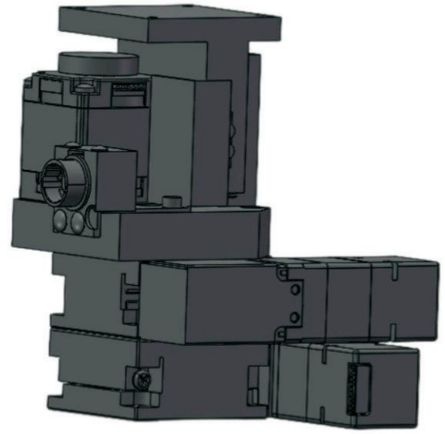

一、技术指标

机械技术指标	台面尺寸	滚珠丝杆	导轨形式	主体材料	表面处理	电机类型	传感器	自重
	φ40mm	φ6 导程1	交叉滚珠导轨	铝合金/不锈钢	黑色阳极/镀镍	28步进电机	内置	0.8kg

精度技术指标	X轴移动行程	Z轴移动行程	XY重复定位精度	R重复定位精度	平行度	运动平行度	直线度	承载
	±7.5mm	±3	±2um	±0.002°	20um	20um	10um	3kg

二、外形尺寸图

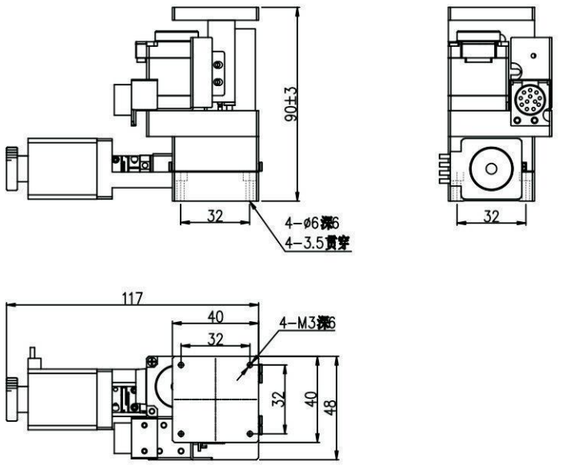

CYDXR80-0802-40-100W-L 双轴电动滑台

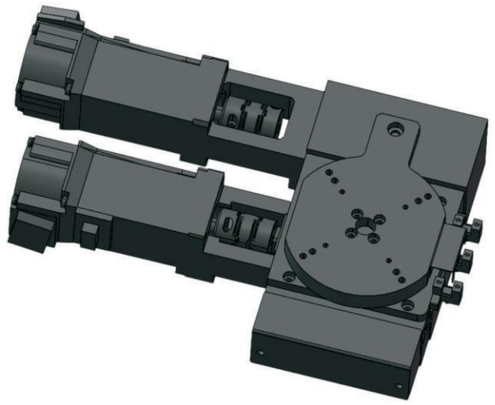

一、技术指标

机械技术指标	台面尺寸	滚珠丝杆	导轨形式	主体材料	表面处理	电机类型	传感器	自重
	φ80mm	φ8 导程2	交叉滚珠导轨	铝合金	黑色阳极	100W伺服电机	外置	6.5kg

精度技术指标	X轴移动行程	R轴移动行程	XY重复定位精度	R重复定位精度	平行度	运动平行度	直线度	承载
	±20mm	±8°	±2um	±0.002°	20um	20um	10um	15kg

二、外形尺寸图

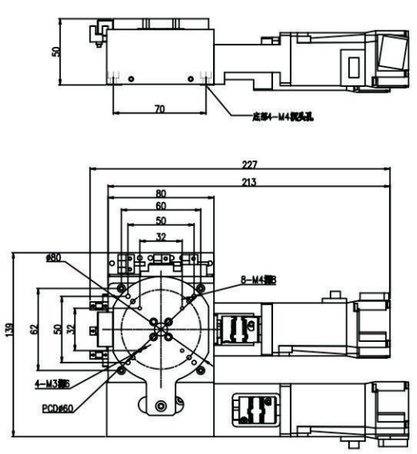

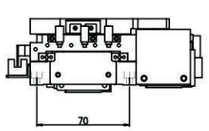

CYDXY60-0801-25-42-R 双轴电动滑台

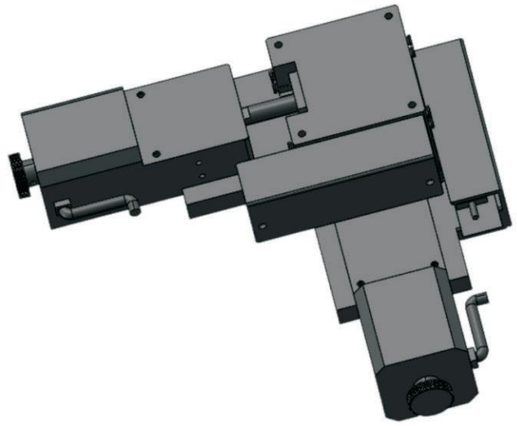

一、技术指标

机械技术指标	台面尺寸	滚珠丝杆	导轨形式	主体材料	表面处理	电机类型	传感器	自重
	φ60mm	φ8 导程1	交叉滚珠导轨	铝合金	黑色阳极	42步进电机	外置	1.28kg

精度技术指标	移动行程	最大速度	单向定位精度	重复定位精度	平行度	运动平行度	直线度	承载
	±12.5mm	10mm/sec	5um	±1um	20um	20um	10um	7kg

二、外形尺寸图

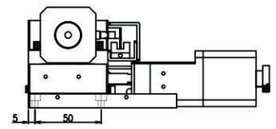

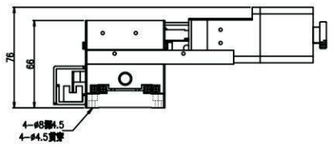

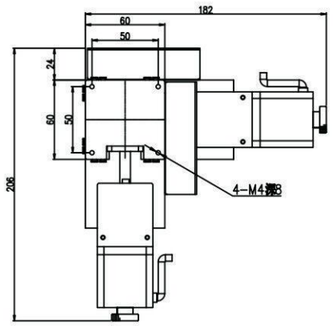

CYDXY60-0801-25-42-R-CYDRA60-11-28-R 三轴电动滑台

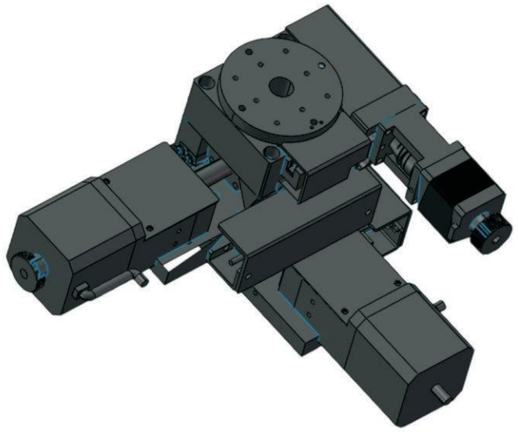

一、技术指标

	台面尺寸	滚珠丝杆	导轨形式	主体材料	表面处理	电机类型	传感器	自重
机械技术指标	φ60mm	φ8 导程1	交叉滚珠导轨	铝合金	黑色阳极	42步进电机	外置	1.28kg

	X轴移动行程	R轴移动行程	XY重复定位精度	R重复定位精度	平行度	运动平行度	直线度	承载
精度技术指标	±12.5mm	±5.5°	±2um	±0.002°	20um	20um	10um	5kg

二、外形尺寸图

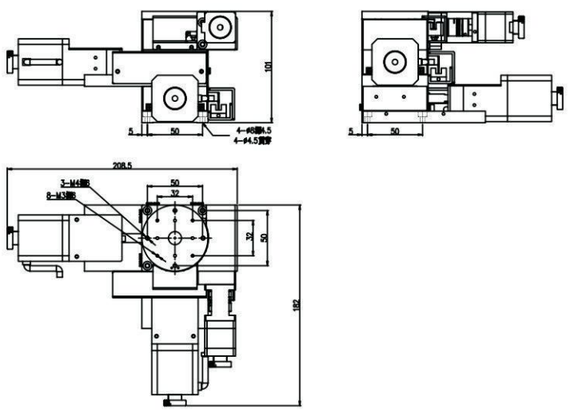

CYDXYR120-1205-25-100W-L 三轴电动滑台

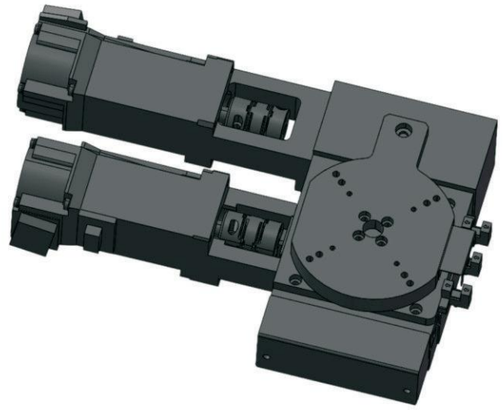

一、技术指标

	台面尺寸	滚珠丝杆	导轨形式	主体材料	表面处理	电机类型	传感器	自重
机械技术指标	φ120mm	φ16 导程5	交叉滚珠导轨	铝合金	黑色阳极	100W伺服电机	外置	6kg

	XY轴移动行程	R轴移动行程	XY重复定位精度	R重复定位精度	平行度	运动平行度	直线度	承载
精度技术指标	±12.5mm	±10.2°	±2um	±0.002°	20um	20um	10um	25kg

二、外形尺寸图

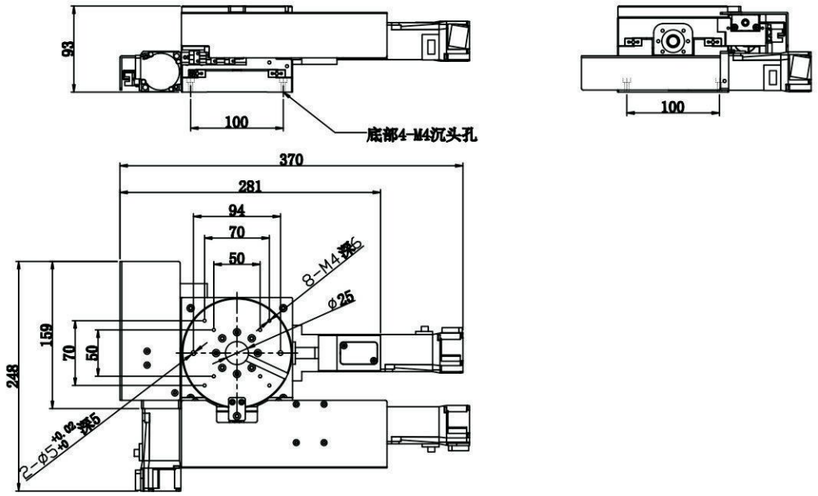

多轴电动滑台

CYDY300-1205-100-57 XY轴电动滑台

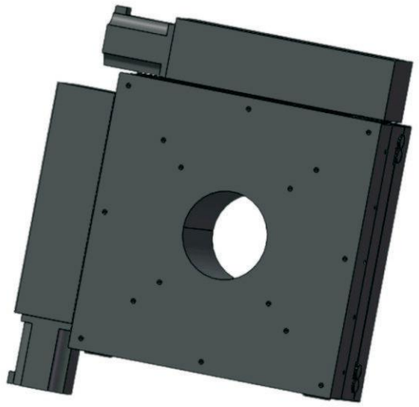

一、技术指标

机械技术指标	台面尺寸	滚珠丝杆	导轨形式	主体材料	表面处理	电机类型	传感器	自重
	300*300mm	φ16 导程5	交叉滚珠导轨	铝合金	黑色阳极	57步进电机	外置	20kg

精度技术指标	移动行程	单向定位精度	重复定位精度	平行度	运动平行度	直线度	承载
	100mm	10um	3um	50um	30um	20um	20kg

二、外形尺寸图

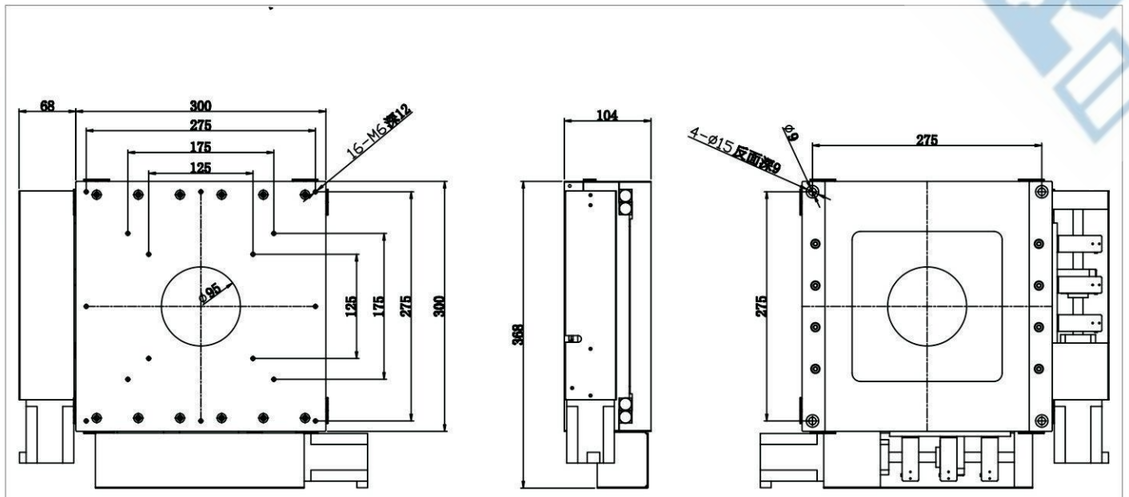

CK85F-5中空旋转平台

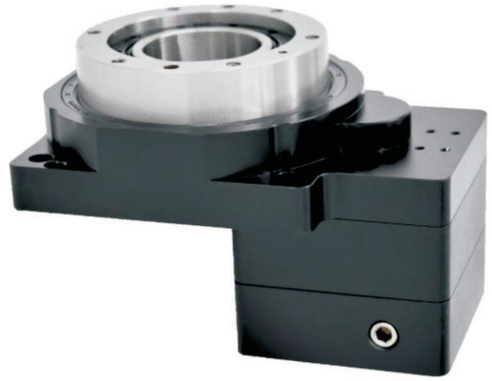

一、技术指标

最大倾覆力矩	最大径向力	最大轴向力	额定扭矩	容许惯性扭矩	平台端面跳动	平台径向跳动
369Nm	4800N	4800N	35Nm	70Nm	±0.005mm	±0.005mm

回转精度 arc-min	重复定位精度 arc-sec	转动惯量	额定输出转数	最大输出转数	重量	平台平行度
±0.5	±5	$21*10^{-4}kg/m^2$	200r/min	450r/min	1.4kg	±0.015mm

二、外形尺寸图

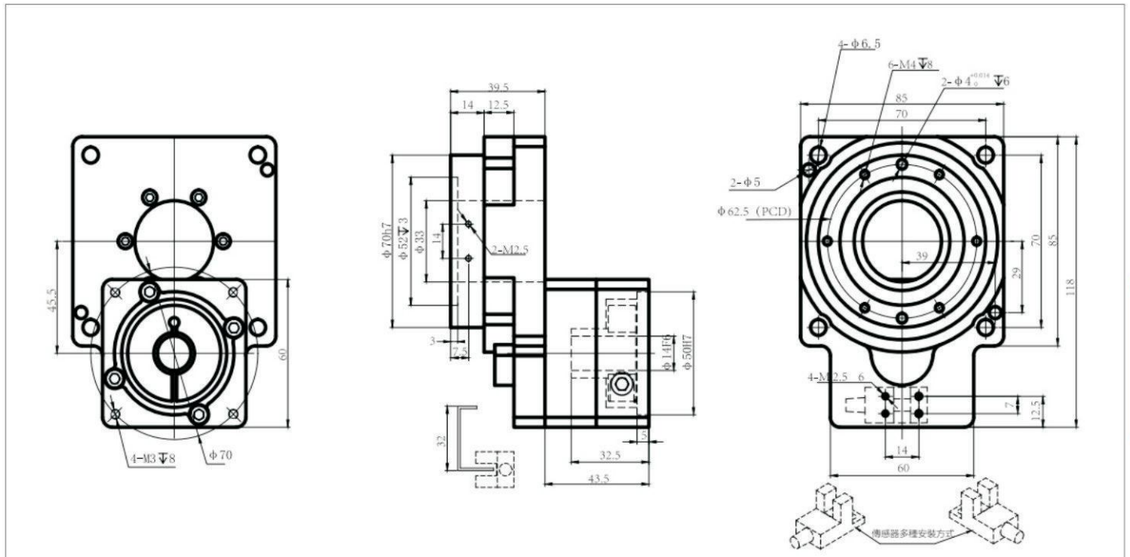

CK85F-15中空旋转平台



一、技术指标

最大倾覆力矩	最大径向力	最大轴向力	额定扭矩	容许惯性扭矩	平台端面跳动	平台径向跳动
369Nm	4800N	4800N	7.5Nm	15Nm	±0.005mm	±0.005mm

回转精度 arc-min	重复定位精度 arc-sec	转动惯量	额定输出转数	最大输出转数	重量	平台平行度
±0.5	±5	$21*10^{-4}kg/m^2$	200r/min	450r/min	1.1kg	±0.015mm

二、外形尺寸图

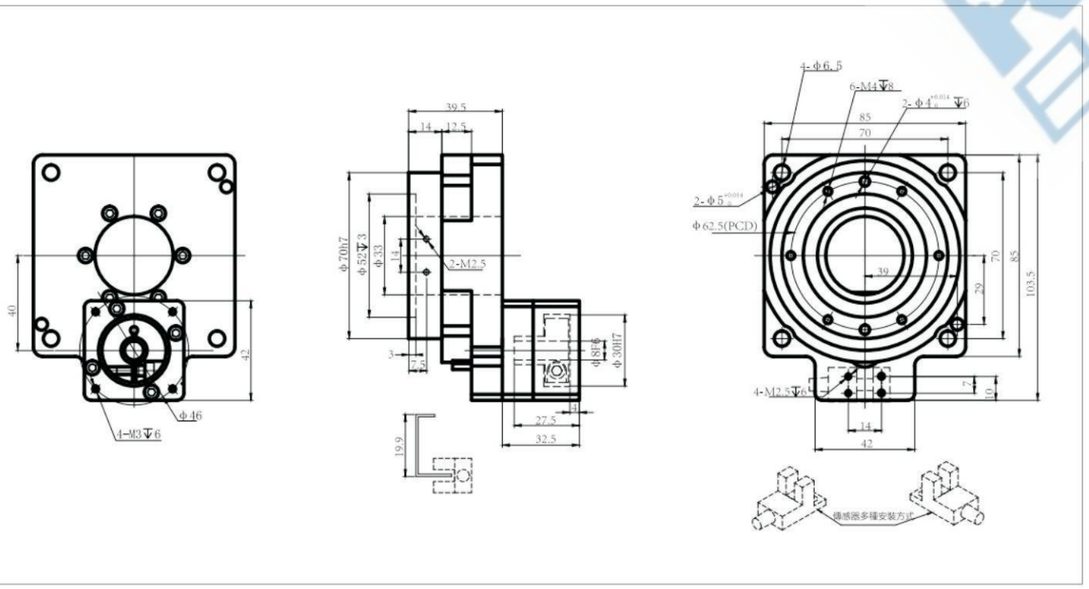

CK130F-10中空旋转平台



一、技术指标

最大倾覆力矩	最大径向力	最大轴向力	额定扭矩	容许惯性扭矩	平台端面跳动	平台径向跳动
1090Nm	8400N	8400N	50Nm	100Nm	±0.005mm	±0.005mm

回转精度 arc-min	重复定位精度 arc-sec	转动惯量	额定输出转数	最大输出转数	重量	平台平行度
±0.5	±5	$110*10^{-4}kg/m^2$	200r/min	350r/min	2.5kg	±0.015mm

二、外形尺寸图

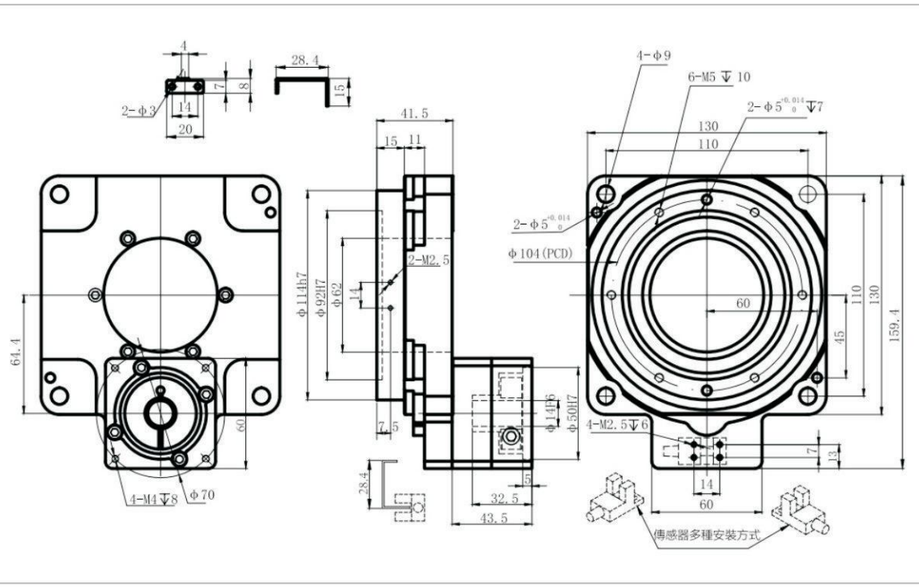

中空旋转平台

CK130F-18中空旋转平台



一、技术指标

最大倾覆力矩	最大径向力	最大轴向力	额定扭矩	容许惯性扭矩	平台端面跳动	平台径向跳动
1090Nm	8400N	8400N	22Nm	44Nm	±0.005mm	±0.005mm

回转精度 arc-min	重复定位精度 arc-sec	转动惯量	额定输出转数	最大输出转数	重量	平台平行度
±0.5	±5	110*10^{-4}kg/m^2	200r/min	350r/min	2.5kg	±0.015mm

二、外形尺寸图

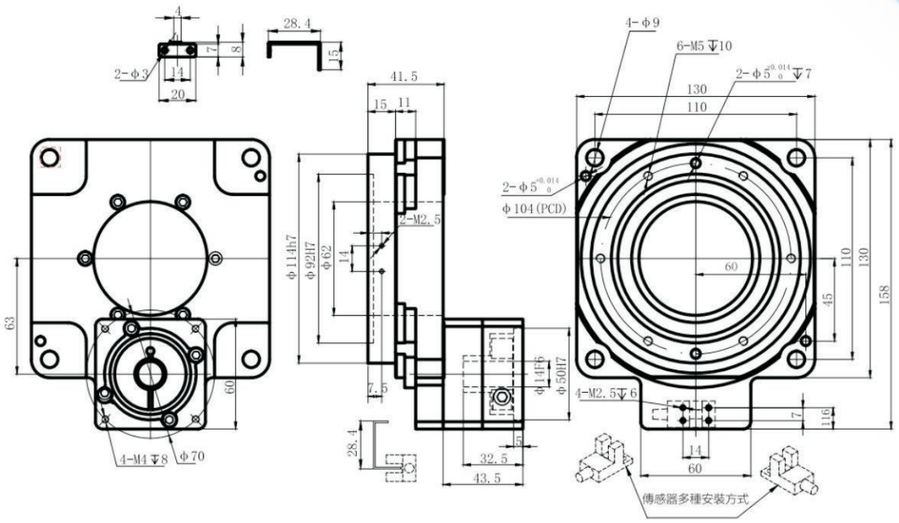

CK60F-10中空旋转平台



一、技术指标

最大倾覆力矩	最大径向力	最大轴向力	额定扭矩	容许惯性扭矩	平台端面跳动	平台径向跳动
137Nm	1930N	1930N	6.5Nm	13Nm	±0.005mm	±0.005mm

回转精度 arc-min	重复定位精度 arc-sec	转动惯量	额定输出转数	最大输出转数	重量	平台平行度
±0.5	±5	4.5*10^{-4}kg/m^2	200r/min	500r/min	0.55kg	±0.015mm

二、外形尺寸图

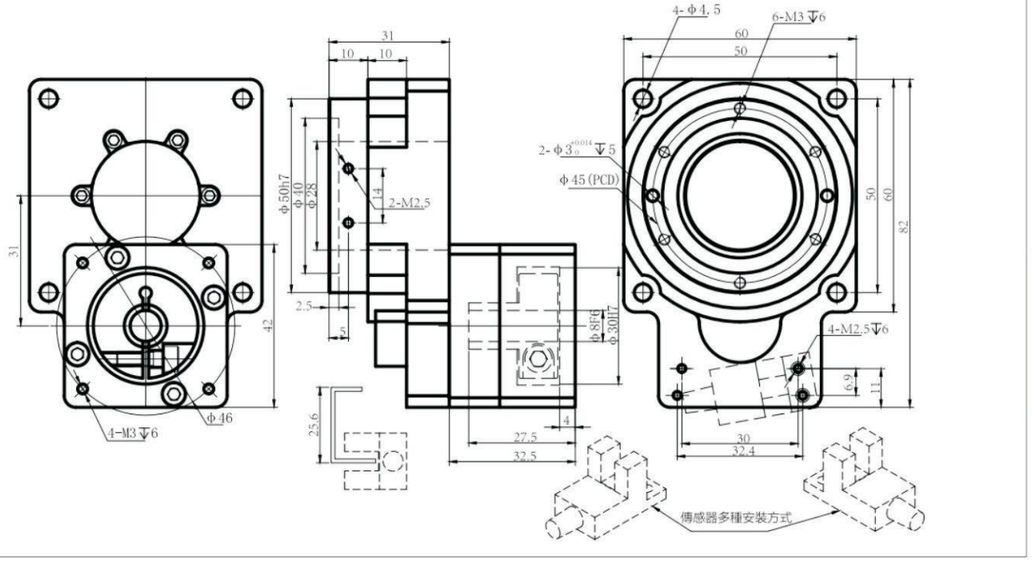

CK80F-10中空旋转平台



一、技术指标

最大倾覆力矩	最大径向力	最大轴向力	额定扭矩	容许惯性扭矩	平台端面跳动	平台径向跳动
369Nm	4800N	4800N	20Nm	40Nm	±0.005mm	±0.005mm

回转精度 arc-min	重复定位精度 arc-sec	转动惯量	额定输出转数	最大输出转数	重量	平台平行度
±0.5	±5	21*10^{-4}kg/m^2	200r/min	450r/min	1.4kg	±0.015mm

二、外形尺寸图

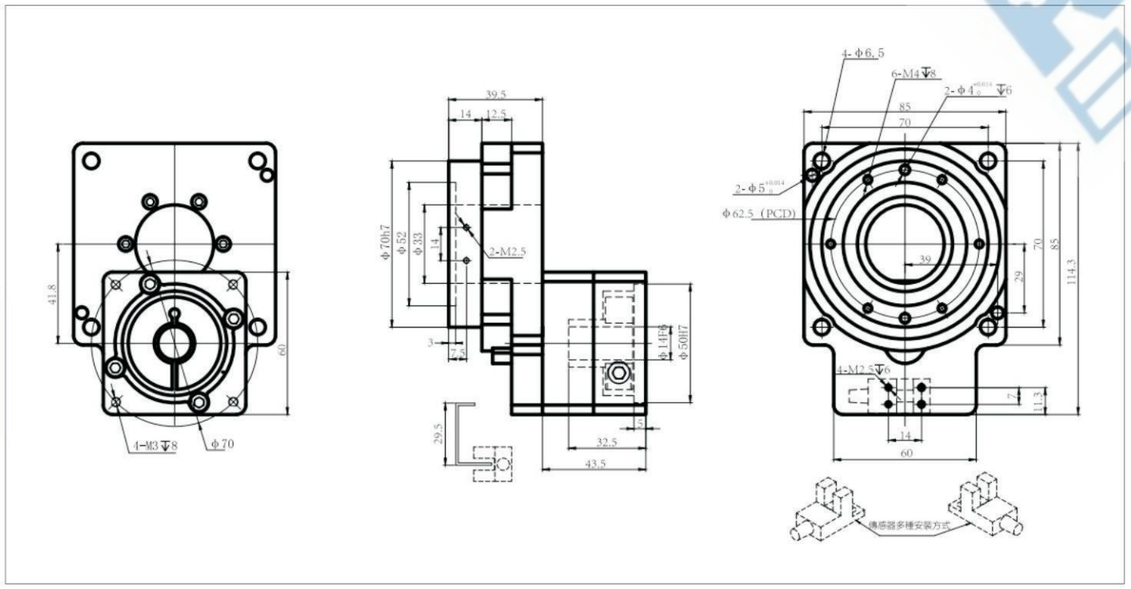

CK200F-10中空旋转平台



一、技术指标

最大倾覆力矩	最大径向力	最大轴向力	额定扭矩	容许惯性扭矩	平台端面跳动	平台径向跳动
2500Nm	12500N	12500N	90Nm	180Nm	±0.005mm	±0.005mm

回转精度 arc-min	重复定位精度 arc-sec	转动惯量	额定输出转数	最大输出转数	重量	平台平行度
±0.5	±5	880*10^{-4}kg/m^2	150r/min	300r/min	9.5kg	±0.015mm

二、外形尺寸图

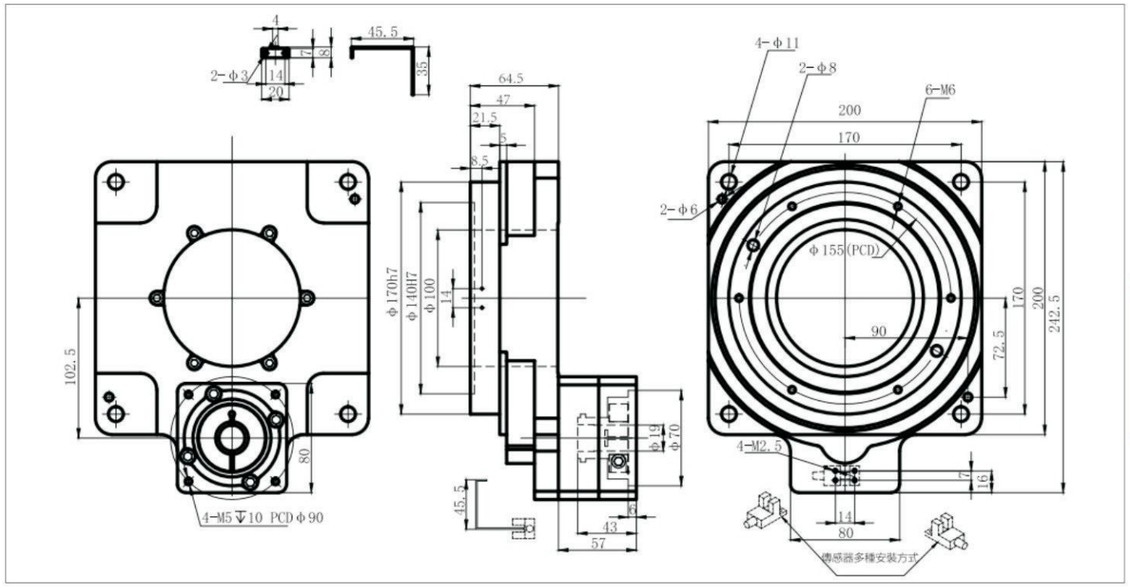

中空旋转平台

CK200F-18中空旋转平台



一、技术指标

最大倾覆力矩	最大径向力	最大轴向力	额定扭矩	容许惯性扭矩	平台端面跳动	平台径向跳动
2500Nm	12500N	12500N	50Nm	100Nm	±0.005mm	±0.005mm

回转精度 arc-min	重复定位精度 arc-sec	转动惯量	额定输出转数	最大输出转数	重量	平台平行度
±0.5	±5	880*10^{-4}kg/m^2	150r/min	300r/min	9.5kg	±0.015mm

二、外形尺寸图

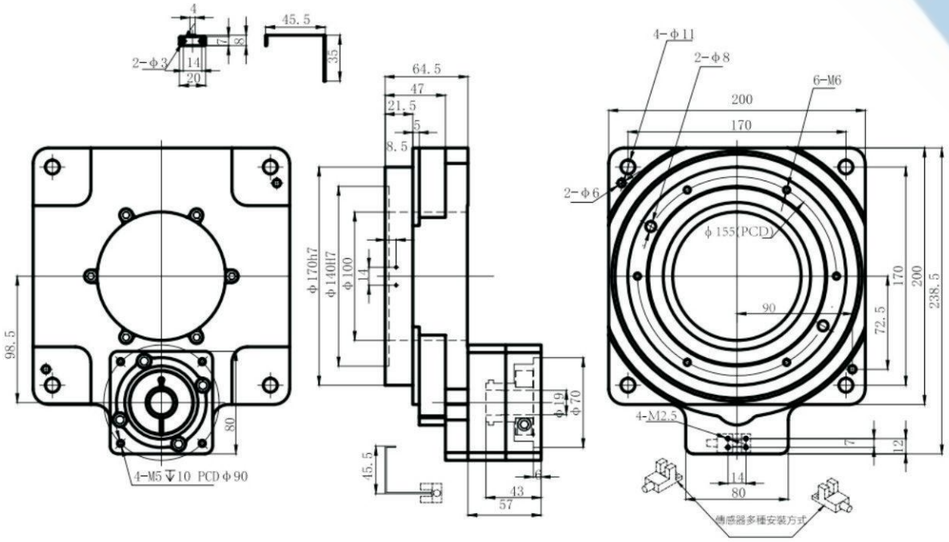

CK60F-5中空旋转平台



一、技术指标

最大倾覆力矩	最大径向力	最大轴向力	额定扭矩	容许惯性扭矩	平台端面跳动	平台径向跳动
137Nm	1930N	1930N	10Nm	20Nm	±0.005mm	±0.005mm

回转精度 arc-min	重复定位精度 arc-sec	转动惯量	额定输出转数	最大输出转数	重量	平台平行度
±0.5	±5	4.5*10^{-4}kg/m^2	200r/min	500r/min	0.55kg	±0.015mm

二、外形尺寸图

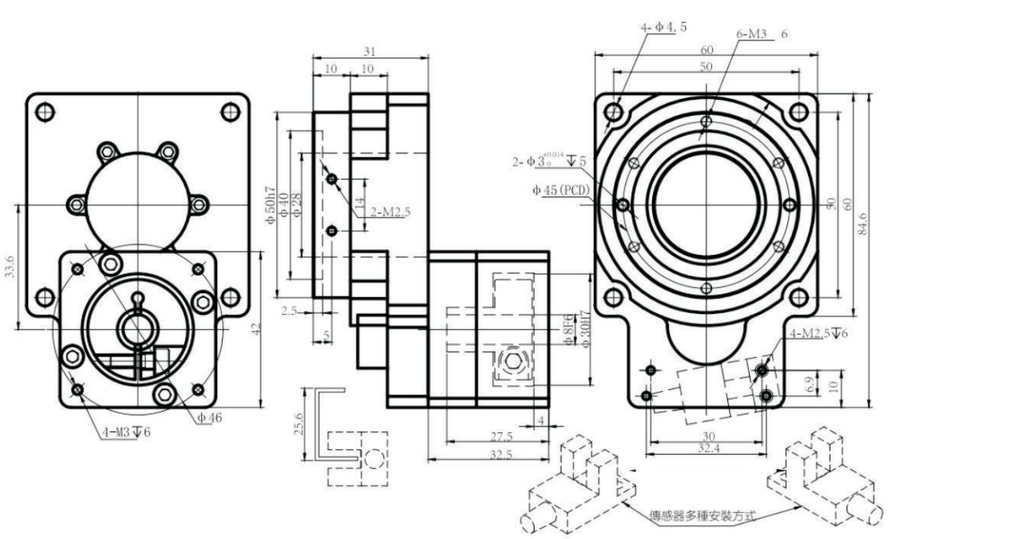

中空旋转平台